Cisal
TEL. (+39) 0322 918111
MAIL. cisal@cisal.it

# Parte esterna termostatico vasca incasso 2 uscite GRACE



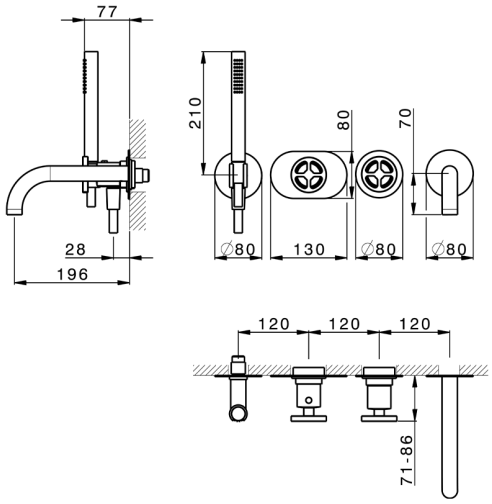


MODELLO **MN019441**

Parte esterna termostatico vasca incasso 2 uscite,con deviastop 2 uscite,doccetta monogetto D.22,5 mm in Ottone,flessibile liscio SUPREME 150 cm,senza parte incasso - per art.ZA019440

## FINITURE DISPONIBILI

| | | |
|---|---|---|
|  | **21** | 21 Cromo |
|  | **2F** | 2F Nichel Spazzolato |
|  | **2W** | 2W Oro Spazzolato |
|  | **5H** | 5H Dark Brass Brushed |
|  | **5L** | 5L Black Titanium Spazzolato |
|  | **6T** | 6T Cromo/Nero Opaco |

## CARATTERISTICHE

| | |
|---|---|
| Installazione | **Incasso** |
| Parti Incasso necessarie | **ZA019440** |

### Termostatico

Il Termostatico Cisal è il tuo personale gestore dell'acqua che ti aiuta a gestire e controllare acqua ed energia senza sprechi.

© 2021 Cisal. Via Pietro Durio 160 - 28010 - Alzo (NO) - Italia
Mail: cisal@cisal.it, Telefono: (+39) 0322 918111, P.Iva IT02422810032.

Cisal
TEL. (+39) 0322 918111
MAIL. cisal@cisal.it

# Parte incasso termostatico vasca 2 uscite INCASSO

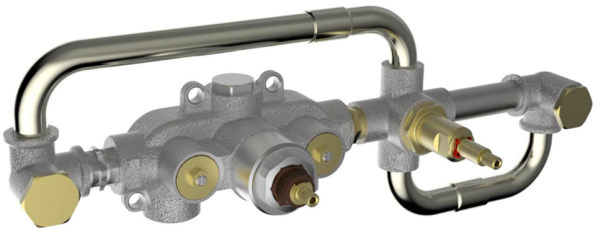

MODELLO **ZA019440**

Parte incasso termostatico vasca 2 uscite,senza parte esterna

## FINITURE DISPONIBILI

**04** 04 Senza Finitura

## CARATTERISTICHE

| | |
|---|---|
| Ricambio Cartuccia | **24.04A.PP** |
| Incasso | **1** |

**Cartuccia Termostatica Plus P 8X20**

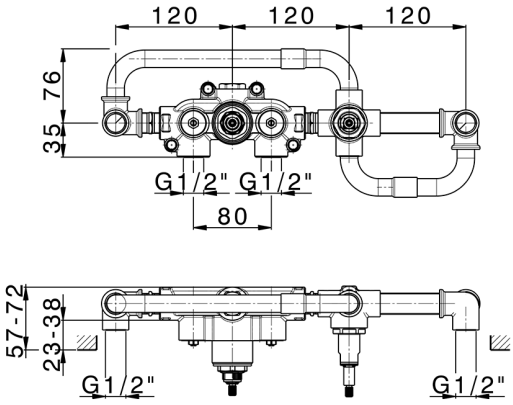


## Termostatico

Il Termostatico Cisal è il tuo personale gestore dell'acqua che ti aiuta a gestire e controllare acqua ed energia senza sprechi.

2023-07-25

© 2021 Cisal. Via Pietro Durio 160 - 28010 - Alzo (NO) - Italia
Mail: cisal@cisal.it, Telefono: (+39) 0322 918111, P.Iva IT02422810032.