Cisal
TEL. (+39) 0322 918111
MAIL. cisal@cisal.it

Parte esterna monocomando doccia incasso SLIM



MODELLO **SM003000**

Parte esterna monocomando doccia incasso,senza parte incasso,per art.ZA005300

FINITURE DISPONIBILI

	21	21 Cromo
	2B	2B Nichel Lucido
	40	40 Nero Opaco
	4Q	4Q Bianco Opaco

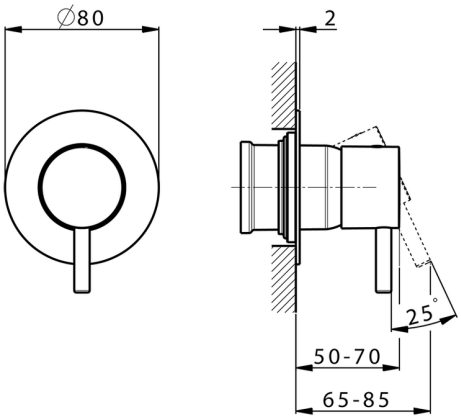

CARATTERISTICHE

Installazione	**Incasso**
Parti Incasso necessarie	**ZA005300**

© 2021 Cisal. Via Pietro Durio 160 - 28010 - Alzo (NO) - Italia
Mail: cisal@cisal.it, Telefono: (+39) 0322 918111, P.Iva IT02422810032.