Cisal
TEL. (+39) 0322 918111
MAIL. cisal@cisal.it

Parte incasso rubinetto 3/4" INCASSO

MODELLO **ZA003311**

Parte incasso rubinetto 3/4",apertura in senso orario

FINITURE DISPONIBILI

04 04 Senza Finitura

CARATTERISTICHE

Incasso	**1**

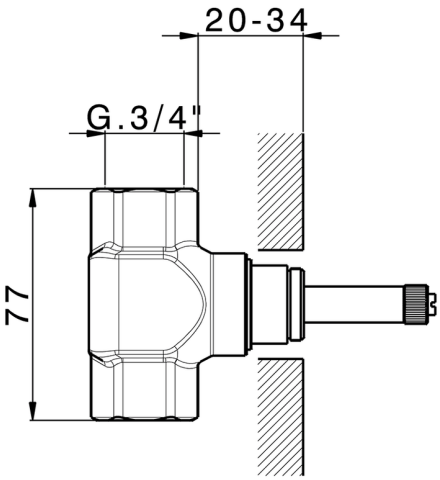

2023-08-23

© 2021 Cisal. Via Pietro Durio 160 - 28010 - Alzo (NO) - Italia
Mail: cisal@cisal.it, Telefono: (+39) 0322 918111, P.Iva IT02422810032.