Cisal
TEL. (+39) 0322 918111
MAIL. cisal@cisal.it

Parte esterna monocomando vasca-doccia incasso GRACE

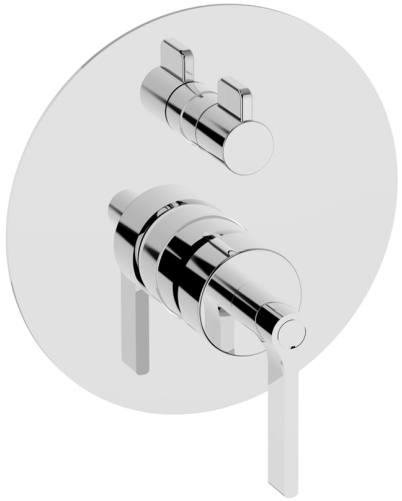

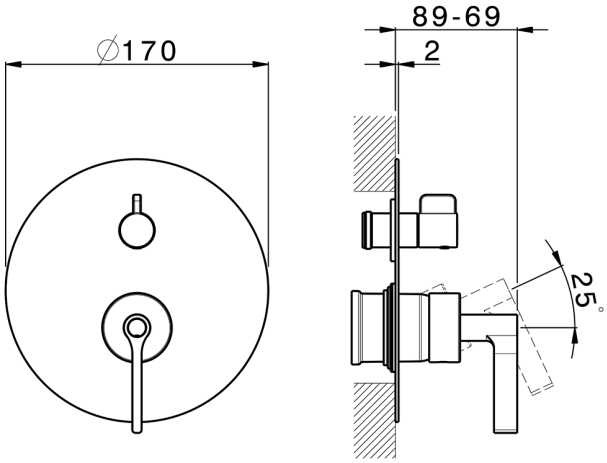

MODELLO **GC002300**

Parte esterna monocomando vasca-doccia incasso,deviatore rotativo 2 uscite,senza parte incasso,per art.Easy-Box ZA000230

FINITURE DISPONIBILI

	**21**	21 Cromo
	**2F**	2F Nichel Spazzolato
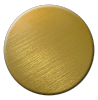	**2W**	2W Oro Spazzolato
	**5H**	5H Dark Brass Brushed
	**5L**	5L Black Titanium Spazzolato
	**6T**	6T Cromo/Nero Opaco

CARATTERISTICHE

Installazione	**Incasso**
Parti Incasso necessarie	**ZA000230**

2023-07-25

© 2021 Cisal. Via Pietro Durio 160 - 28010 - Alzo (NO) - Italia
Mail: cisal@cisal.it, Telefono: (+39) 0322 918111, P.Iva IT02422810032.