Cisal
TEL. (+39) 0322 918111
MAIL. cisal@cisal.it

Miscelatore monocomando lavabo XION



MODELLO **XI000544**

Miscelatore monocomando lavabo,senza scarico automatico,flex inox G.3/8",Inox AISI 316L

FINITURE DISPONIBILI

D1 D1 Inox Spazzolato

CARATTERISTICHE

Ricambio Cartuccia **ZZ99511000**

Cartuccia Monocomando 30 mm

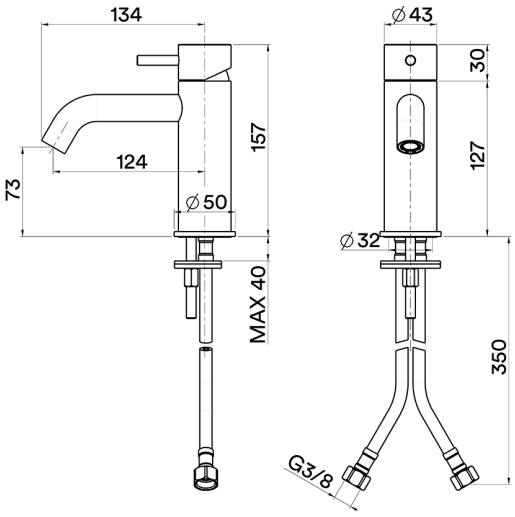

© 2021 Cisal. Via Pietro Durio 160 - 28010 - Alzo (NO) - Italia
Mail: cisal@cisal.it, Telefono: (+39) 0322 918111, P.Iva IT02422810032.