Cisal
TEL. (+39) 0322 918111
MAIL. cisal@cisal.it

Parte esterna monocomando vasca-doccia incasso NUOVA LESS_LN002300



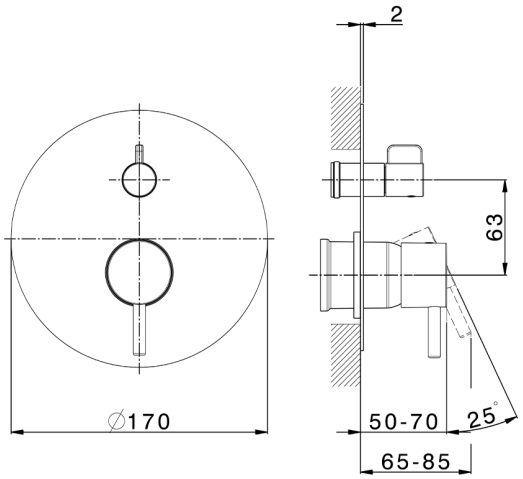

MODELLO **LN002300**

Parte esterna monocomando vasca-doccia incasso,deviatore rotativo 2 uscite,senza parte incasso,per art.Easy-Box ZA000230

FINITURE DISPONIBILI

21	21 Cromo
2F	2F Nichel Spazzolato
40	40 Nero Opaco
4Q	4Q Bianco Opaco

CARATTERISTICHE

Installazione	**Incasso**
Parti Incasso necessarie	**ZA000230**

© 2021 Cisal. Via Pietro Durio 160 - 28010 - Alzo (NO) - Italia
Mail: cisal@cisal.it, Telefono: (+39) 0322 918111, P.Iva IT02422810032.