VITA | VIV002

WC terra filomuro traslato con nuovo scarico vortice universale, con Saniglaze 36,5*52,5 H42,5
back to wall WC with new universal adjustable whirl-flush, with Saniglaze 36,5*52,5 H42,5

Peso: KG 27,5
Weight: KG 27,5

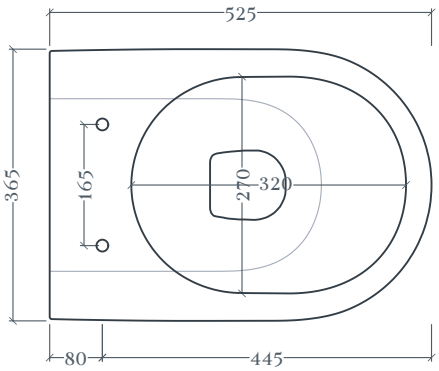

Top view

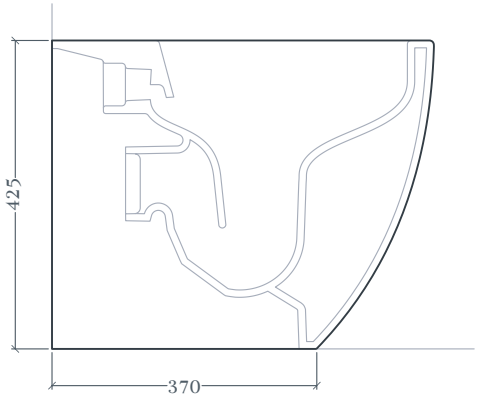

Side view

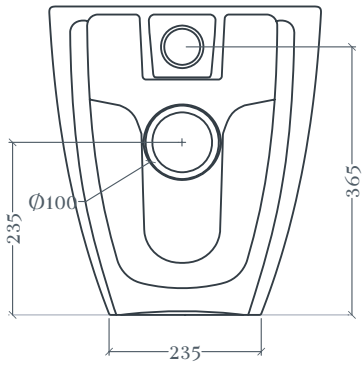

Back view

ADJUSTABLE FLUSH SYSTEM TYPES

* Connessioni di scarico regolabili da acquistare separatamente

Adjustable drainage connections to be purchased separately

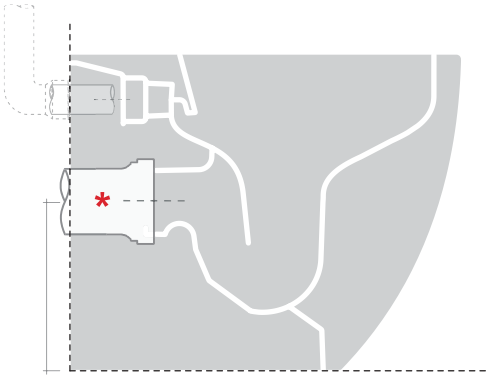

Scarico a parete predisposto - h. da 18 a 23 cm
Wall discharge arrangement - h. from 18 to 23 cm

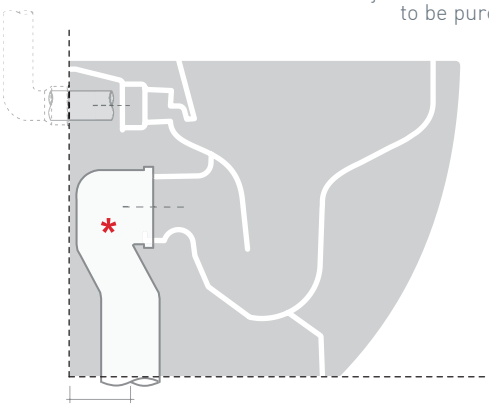

Scarico a pavimento predisposto - da 8 a 17 cm
Arrangement discharge to floor - from 8 to 17 cm

N.B. Le misure indicate possono subire una variazione dell 0,6% circa, dovuta ad usura stampi e a variazioni delle caratteristiche tecniche relative alle materie prime che compongono l'impasto.

N.B. Indicated size could have a variation of abaut 0,6% due to usure of the moulds or the variations of the materials' technical characteristics used in the mixture.

TheArtceram SRL.
Via Monsignor Tenderini, 01033 Civita Castellana (VT) Italy **T** +39 0761 599499 **F** +39 0761 514232 **W** info@artceram.it

VITA | VIV002

WC terra filomuro traslato con nuovo scarico vortice universale, con Saniglaze 36,5*52,5 H42,5
back to wall WC with new universal adjustable whirl-flush, with Saniglaze 36,5*52,5 H42,5

Peso: KG 27,5
Weight: KG 27,5

WALL DISCHARGE ARRANGEMENT

ACA075

Raccordo scarico parete P traslato
P trap adjustable pipe

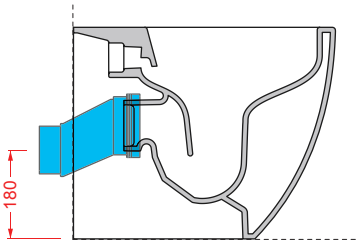

ACA004

Raccordo scarico parete P
Pipe at wall P

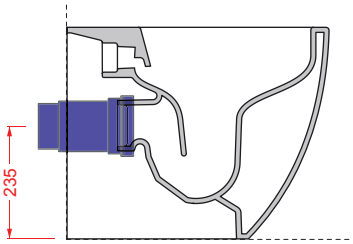

ACA035

Cannotto traslato per modifica ingresso acqua +/- 2 cm
Adjustable pipe for water inlet change +/- 2 cm

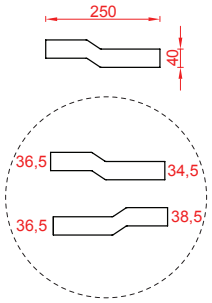

FLOOR DISCHARGE ARRANGEMENT

ACA074 + ACA076

Curva tecnica traslata + manicotto concentrico
Adjustable pipe + concentric pipe

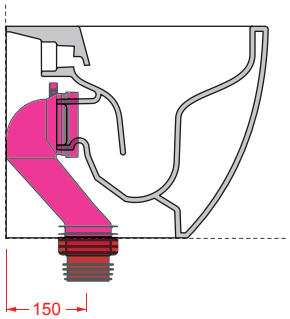

ACA074 + ACA077

Curva tecnica traslata + manicotto eccentrico 2 cm
Adjustable pipe + eccentric pipe 2 cm

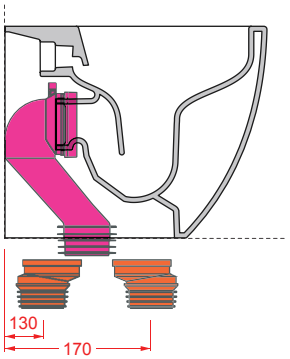

Connessioni di scarico regolabili grazie agli abbinamenti delle curve con i manicotti (concentrico od eccentrici) - da acquistare separatamente

Adjustable drainage connections thanks to the combinations of the curves with the pipes (concentric or eccentric) - to be purchased separately

ACA005 + ACA076

Curva tecnica S + manicotto concentrico
Elbow at floor S + concentric pipe

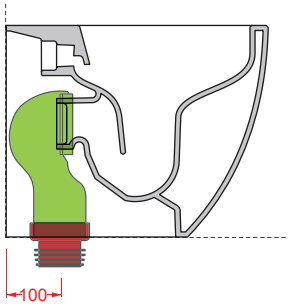

ACA005 + ACA077

Curva tecnica S + manicotto eccentrico 2 cm
Elbow at floor S + eccentric pipe 2 cm

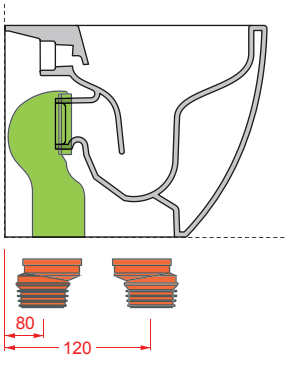

ACA005 + ACA078

Curva tecnica S + manicotto eccentrico 4 cm
Elbow at floor S + eccentric pipe 4 cm

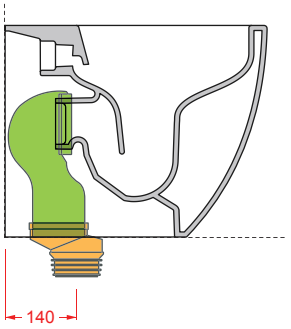

TheArtceram SRL.
Via Monsignor Tenderini, 01033 Civita Castellana (VT) Italy T +39 0761 599499 F +39 0761 514232 W info@artceram.it