Cisal
TEL. (+39) 0322 918111
MAIL. cisal@cisal.it

Parte esterna termostatico doccia incasso 3 uscite X32

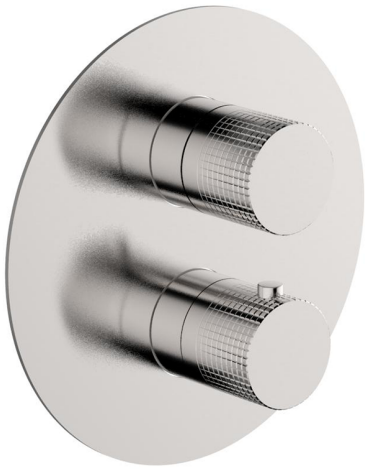

MODELLO **X1018200**

Parte esterna termostatico doccia incasso 3 uscite,con deviastop 3 uscite,senza parte incasso,per art.ZA018201,Inox AISI 316L

FINITURE DISPONIBILI

- **5H** 5H Dark Brass Brushed
- **5L** 5L Black Titanium Spazzolato
- **5N** 5N Oro Rosa Spazzolato
- **D1** D1 Inox Spazzolato

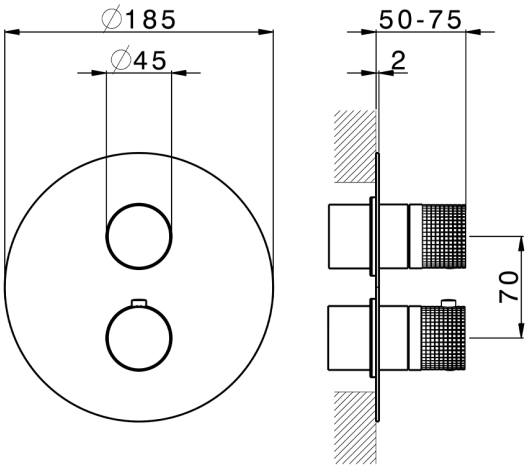

CARATTERISTICHE

Installazione	**Incasso**
Parti Incasso necessarie	**ZA018201**

Termostatico

Il Termostatico Cisal è il tuo personale gestore dell'acqua che ti aiuta a gestire e controllare acqua ed energia senza sprechi.

© 2021 Cisal. Via Pietro Durio 160 - 28010 - Alzo (NO) - Italia
Mail: cisal@cisal.it, Telefono: (+39) 0322 918111, P.Iva IT02422810032.

Cisal
TEL. (+39) 0322 918111
MAIL. cisal@cisal.it

Parte esterna termostatico doccia incasso 3 uscite X32

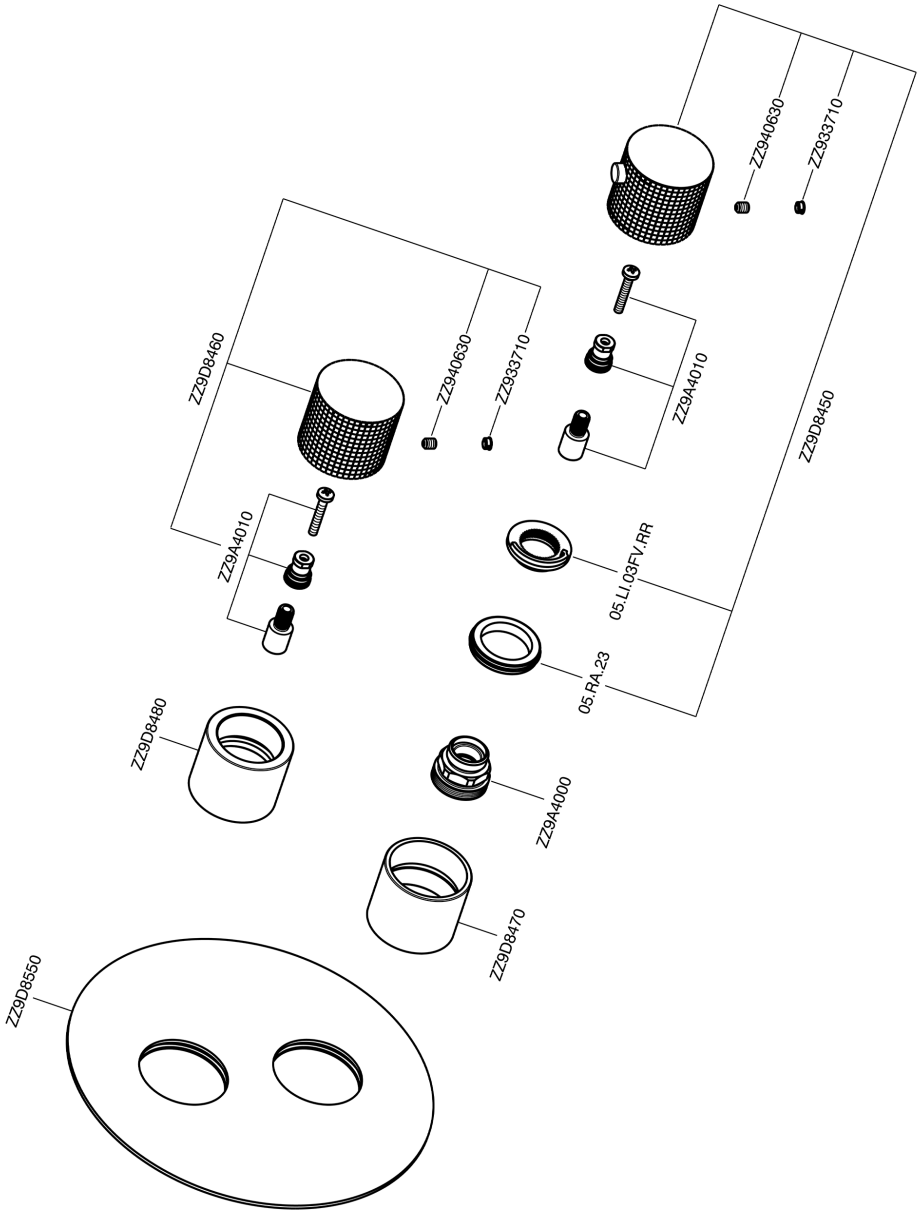

X1018200 https://www.cisal.it/parte-esterna-termostatico-doccia-incasso-3-uscite-x32x1018200

© 2021 Cisal. Via Pietro Durio 160 - 28010 - Alzo (NO) - Italia
Mail: cisal@cisal.it, Telefono: (+39) 0322 918111, P.Iva IT02422810032.