Cisal
TEL. (+39) 0322 918111
MAIL. cisal@cisal.it

Parte esterna monocomando doccia incasso X32

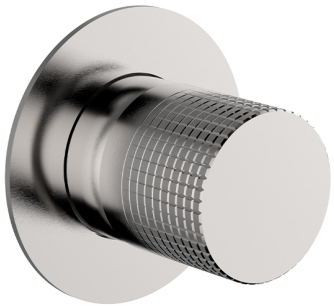

MODELLO **X1003000**

Parte esterna monocomando doccia incasso,senza parte incasso,per art.ZA005300-ZA005301,Inox AISI 316L

FINITURE DISPONIBILI

- **5H** 5H Dark Brass Brushed
- **5L** 5L Black Titanium Spazzolato
- **5N** 5N Oro Rosa Spazzolato
- **D1** D1 Inox Spazzolato

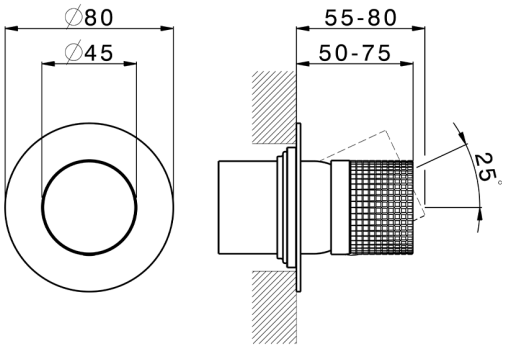

CARATTERISTICHE

Installazione	**Incasso**
Parti Incasso necessarie	**ZA005301**
	ZA005300

© 2021 Cisal. Via Pietro Durio 160 - 28010 - Alzo (NO) - Italia
Mail: cisal@cisal.it, Telefono: (+39) 0322 918111, P.Iva IT02422810032.

Cisal
TEL. (+39) 0322 918111
MAIL. cisal@cisal.it

Parte esterna monocomando doccia incasso X32

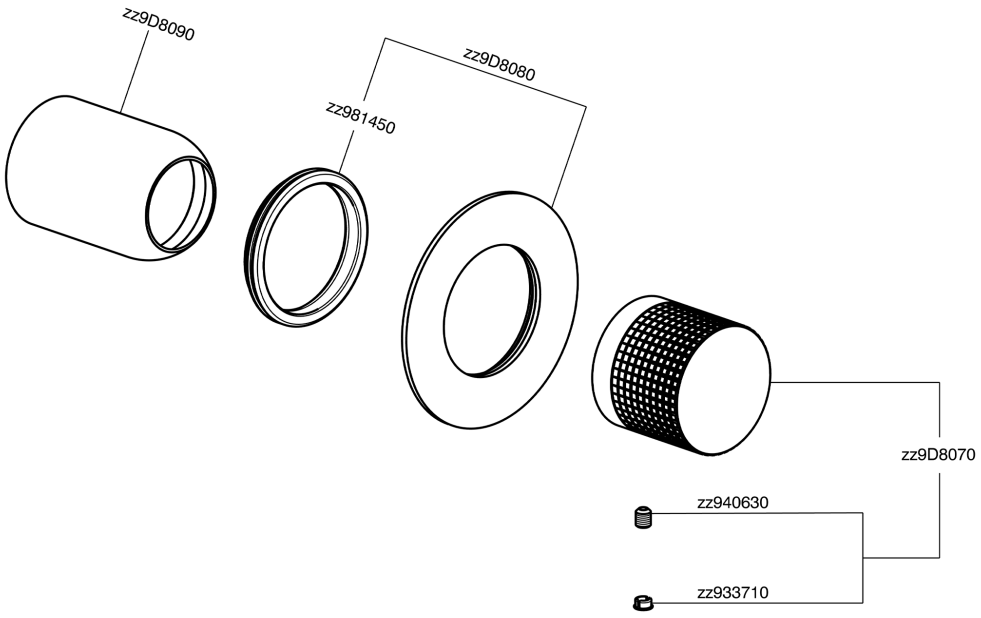

X1003000 https://www.cisal.it/parte-esterna-monocomando-doccia-incasso-x32x1003000

© 2021 Cisal. Via Pietro Durio 160 - 28010 - Alzo (NO) - Italia
Mail: cisal@cisal.it, Telefono: (+39) 0322 918111, P.Iva IT02422810032.