Cisal
TEL. (+39) 0322 918111
MAIL. cisal@cisal.it

Porta rotolo di riserva VITA

MODELLO **VI090410**

Porta rotolo di riserva

FINITURE DISPONIBILI

- **21** 21 Cromo
- **2Q** 2Q Black Titanium
- **40** 40 Nero Opaco
- **4Q** 4Q Bianco Opaco

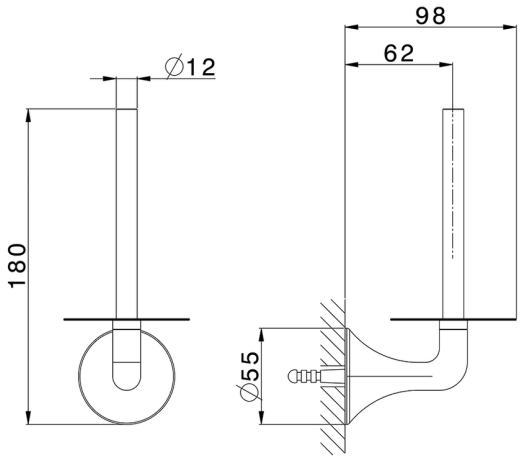

CARATTERISTICHE

2023-08-19

© 2021 Cisal. Via Pietro Durio 160 - 28010 - Alzo (NO) - Italia
Mail: cisal@cisal.it, Telefono: (+39) 0322 918111, P.Iva IT02422810032.