VITA | VIV001

WC sospeso con nuovo scarico universale a vortice, con Saniglaze 37*53 H37
wall-hung WC with new universal whirl-flush, with Saniglaze 37*53 H37

Peso: KG 24,5
Weight: KG 24,5

THE.REEL
THE.SANIGLAZE

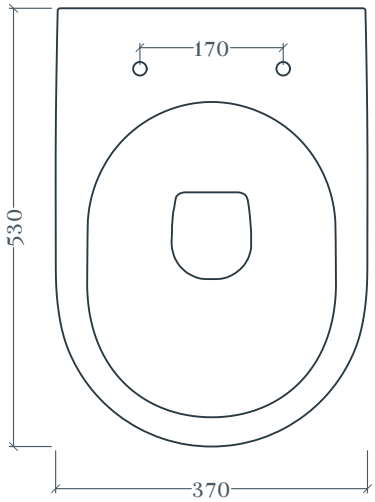

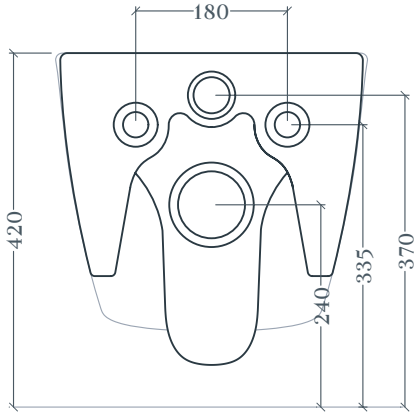

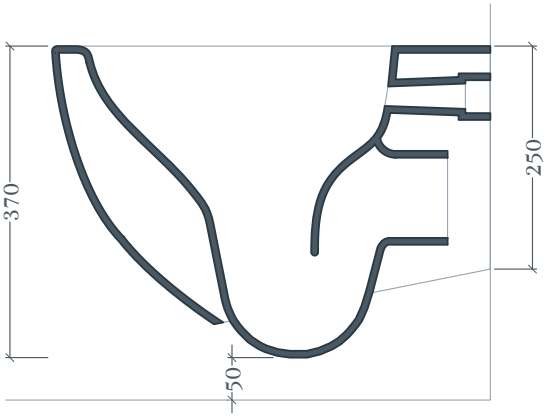

N.B. Le misure indicate possono subire una variazione dell 0,6% circa, dovuta ad usura stampi e a variazioni delle caratteristiche tecniche relative alle materie prime che compongono l'impasto.

N.B. Indicated size could have a variation of abaut 0,6% due to usure of the moulds or the variations of the materials' technical characteristics used in the mixture.

TheArtceram SRL.
Via Monsignor Tenderini, 01033 Civita Castellana (VT) Italy **T** +39 0761 599499 **F** +39 0761 514232 **W** info@artceram.it