Cisal
TEL. (+39) 0322 918111
MAIL. cisal@cisal.it

Parte esterna monocomando doccia incasso HI-RISE



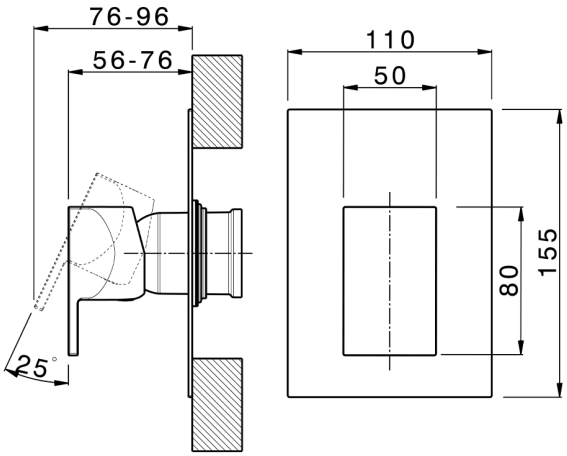

MODELLO **RI003000**

Parte esterna monocomando doccia incasso,senza parte incasso,per art.ZA005300-ZA005301

FINITURE DISPONIBILI

	**21**	21 Cromo
	**6X**	6X Bianco Opaco/Oro Spazzolato
	**6V**	6V Bianco Opaco/Nichel Spazzolato
	**5G**	5G Oro Rosa
	**4Q**	4Q Bianco Opaco
	**40**	40 Nero Opaco
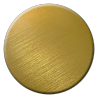	**2W**	2W Oro Spazzolato
	**2F**	2F Nichel Spazzolato
	**24**	24 Oro
	**7W**	7W Nero Opaco/Oro Spazzolato

CARATTERISTICHE

Installazione	**Incasso**
Parti Incasso necessarie	**ZA005301**
	ZA005300

© 2021 Cisal. Via Pietro Durio 160 - 28010 - Alzo (NO) - Italia
Mail: cisal@cisal.it, Telefono: (+39) 0322 918111, P.Iva IT02422810032.