Cisal
TEL. (+39) 0322 918111
MAIL. cisal@cisal.it

Parte esterna monocomando vasca a pavimento HI-RISE

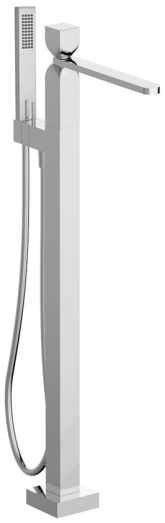

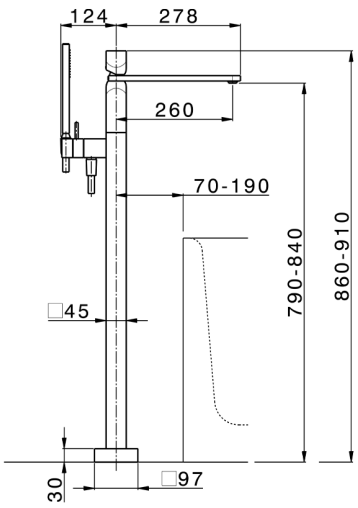

MODELLO **RI014204**

Parte esterna monocomando vasca a pavimento,supporto doccetta su colonna,doccetta monogetto minimalista 35x15 mm Ottone,flessibile liscio SUPREME 150 cm

FINITURE DISPONIBILI

21 21 Cromo

6X 6X Bianco Opaco/Oro Spazzolato

6V 6V Bianco Opaco/Nichel Spazzolato

5G 5G Oro Rosa

4Q 4Q Bianco Opaco

40 40 Nero Opaco

2W 2W Oro Spazzolato

2F 2F Nichel Spazzolato

24 24 Oro

7W 7W Nero Opaco/Oro Spazzolato

CARATTERISTICHE

Ricambio Cartuccia **ZZ96550000**

Cartuccia Monocomando 25 mm

Installazione **Incasso**

© 2021 Cisal. Via Pietro Durio 160 - 28010 - Alzo (NO) - Italia
Mail: cisal@cisal.it, Telefono: (+39) 0322 918111, P.Iva IT02422810032.