Cisal
TEL. (+39) 0322 918111
MAIL. cisal@cisal.it

# Parte esterna termostatico doccia incasso 2 uscite HI-RISE



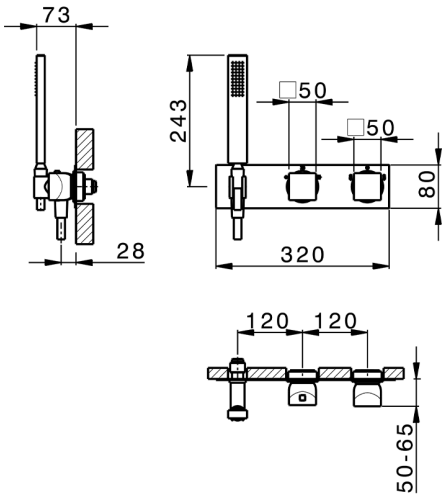


MODELLO **RI019640**

Parte esterna termostatico doccia incasso 2 uscite,con deviastop 2 uscite,doccetta monogetto minimalista 35x15 mm Ottone,flessibile liscio SUPREME 150 cm

## FINITURE DISPONIBILI

| | | |
|---|---|---|
|  | **21** | 21 Cromo |
|  | **6X** | 6X Bianco Opaco/Oro Spazzolato |
|  | **6V** | 6V Bianco Opaco/Nichel Spazzolato |
|  | **5G** | 5G Oro Rosa |
|  | **4Q** | 4Q Bianco Opaco |
|  | **40** | 40 Nero Opaco |
| 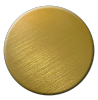 | **2W** | 2W Oro Spazzolato |
|  | **2F** | 2F Nichel Spazzolato |
|  | **24** | 24 Oro |
|  | **7W** | 7W Nero Opaco/Oro Spazzolato |



**Termostatico**

Il Termostatico Cisal è il tuo personale gestore dell'acqua che ti aiuta a gestire e controllare acqua ed energia senza sprechi.

## CARATTERISTICHE

| | |
|---|---|
| Installazione | **Incasso** |
| Parti Incasso necessarie | **ZA019340** |

© 2021 Cisal. Via Pietro Durio 160 - 28010 - Alzo (NO) - Italia
Mail: cisal@cisal.it, Telefono: (+39) 0322 918111, P.Iva IT02422810032.

Cisal
TEL. (+39) 0322 918111
MAIL. cisal@cisal.it

# Parte incasso termostatico doccia 2 uscite INCASSO

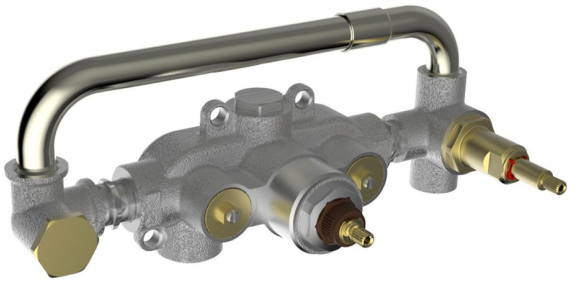

MODELLO **ZA019340**

Parte incasso termostatico doccia 2 uscite,senza parte esterna

## FINITURE DISPONIBILI

**04** 04 Senza Finitura

## CARATTERISTICHE

| | |
|---|---|
| Ricambio Cartuccia | **24.04A.PP** |
| Incasso | **1** |

**Cartuccia Termostatica Plus P 8X20**

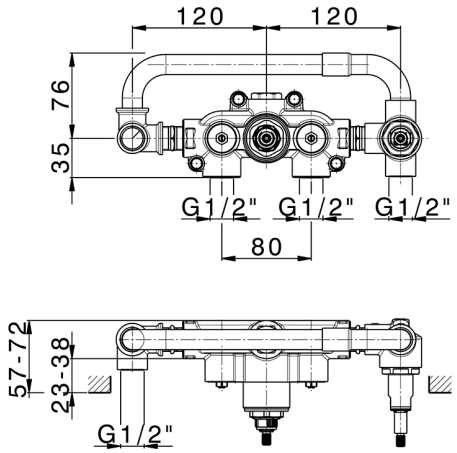


## Termostatico

Il Termostatico Cisal è il tuo personale gestore dell'acqua che ti aiuta a gestire e controllare acqua ed energia senza sprechi.

2023-07-24

© 2021 Cisal. Via Pietro Durio 160 - 28010 - Alzo (NO) - Italia
Mail: cisal@cisal.it, Telefono: (+39) 0322 918111, P.Iva IT02422810032.