Cisal
TEL. (+39) 0322 918111
MAIL. cisal@cisal.it

Parte esterna lavabo a parete X32



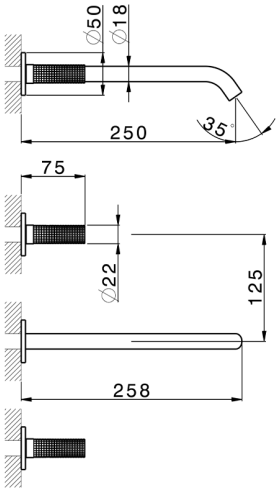

MODELLO **X1013511**

Parte esterna lavabo a parete,senza parte incasso,per art.ZA033510,Inox AISI 316L

FINITURE DISPONIBILI

5H 5H Dark Brass Brushed

5L 5L Black Titanium Spazzolato

5N 5N Oro Rosa Spazzolato

D1 D1 Inox Spazzolato

CARATTERISTICHE

Installazione	**Incasso**
Parti Incasso necessarie	**ZA033510**

© 2021 Cisal. Via Pietro Durio 160 - 28010 - Alzo (NO) - Italia
Mail: cisal@cisal.it, Telefono: (+39) 0322 918111, P.Iva IT02422810032.

Parte esterna lavabo a parete X32

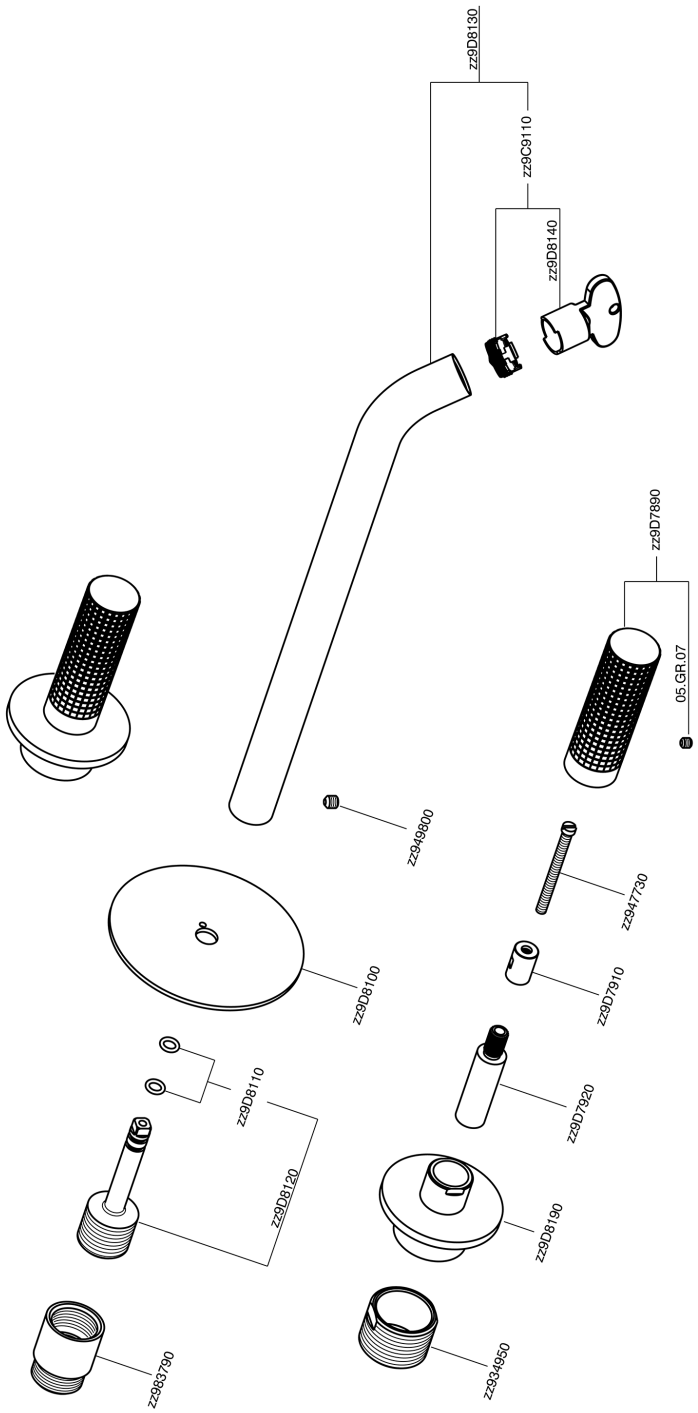

X1013511

https://www.cisal.it/parte-esterna-lavabo-a-parete-x32x1013511

© 2021 Cisal. Via Pietro Durio 160 - 28010 - Alzo (NO) - Italia
Mail: cisal@cisal.it, Telefono: (+39) 0322 918111, P.Iva IT02422810032.