Cisal
TEL. (+39) 0322 918111
MAIL. cisal@cisal.it

Miscelatore monocomando lavabo alto SLIM



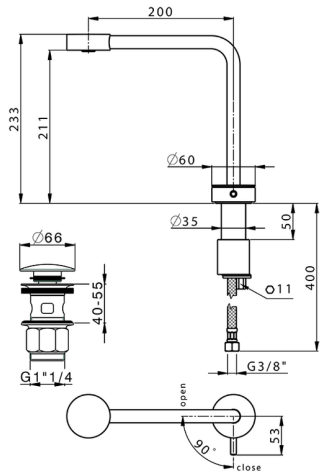

MODELLO **SM001710**

Miscelatore monocomando lavabo alto,con scarico Click Clack 1"1/4,flex inox G.3/8"

FINITURE DISPONIBILI

40 40 Nero Opaco

4Q 4Q Bianco Opaco

6T 6T Cromo/Nero Opaco

7D 7D Nichel Lucido/Nero Opaco

CARATTERISTICHE

Ricambio Cartuccia **ZZ99856004**

Cartuccia Monocomando progressiva 27mm

© 2021 Cisal. Via Pietro Durio 160 - 28010 - Alzo (NO) - Italia
Mail: cisal@cisal.it, Telefono: (+39) 0322 918111, P.Iva IT02422810032.