Cisal
TEL. (+39) 0322 918111
MAIL. cisal@cisal.it

Parte esterna monocomando vasca-doccia incasso ARCANA ROYAL



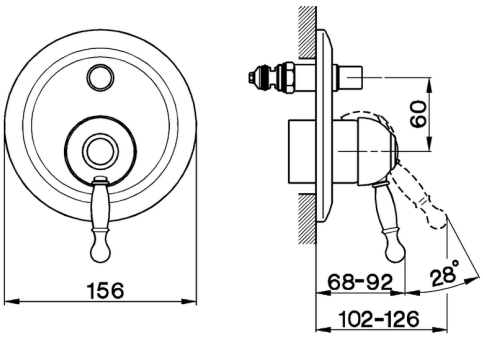

MODELLO **AY002100**

Parte esterna monocomando vasca-doccia incasso,deviatore automatico 2 uscite,senza parte incasso,per art.ZA002210

FINITURE DISPONIBILI

	21	21 Cromo
	24	24 Oro
	26	26 Vecchio Rame
	27	27 Vecchio Bronzo
	2A	2A Nichel Satinato Spazzolato
	74	74 Cromo/Oro

CARATTERISTICHE

Installazione	**Incasso**
Parti Incasso necessarie	**ZA002210**

© 2021 Cisal. Via Pietro Durio 160 - 28010 - Alzo (NO) - Italia
Mail: cisal@cisal.it, Telefono: (+39) 0322 918111, P.Iva IT02422810032.