Cisal
TEL. (+39) 0322 918111
MAIL. cisal@cisal.it

Miscelatore monocomando lavabo medio X32



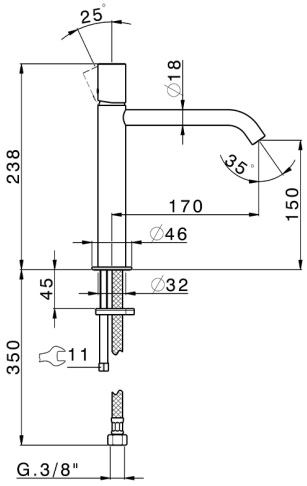

MODELLO **X3001504**

Miscelatore monocomando lavabo medio,senza scarico automatico,flex inox G.3/8",con leva liscia,Inox AISI 316L

FINITURE DISPONIBILI

5H 5H Dark Brass Brushed

5L 5L Black Titanium Spazzolato

5N 5N Oro Rosa Spazzolato

D1 D1 Inox Spazzolato

CARATTERISTICHE

Ricambio Cartuccia **ZZ96550000**

Cartuccia Monocomando 25 mm

© 2021 Cisal. Via Pietro Durio 160 - 28010 - Alzo (NO) - Italia
Mail: cisal@cisal.it, Telefono: (+39) 0322 918111, P.Iva IT02422810032.

Cisal
TEL. (+39) 0322 918111
MAIL. cisal@cisal.it

Miscelatore monocomando lavabo medio X32

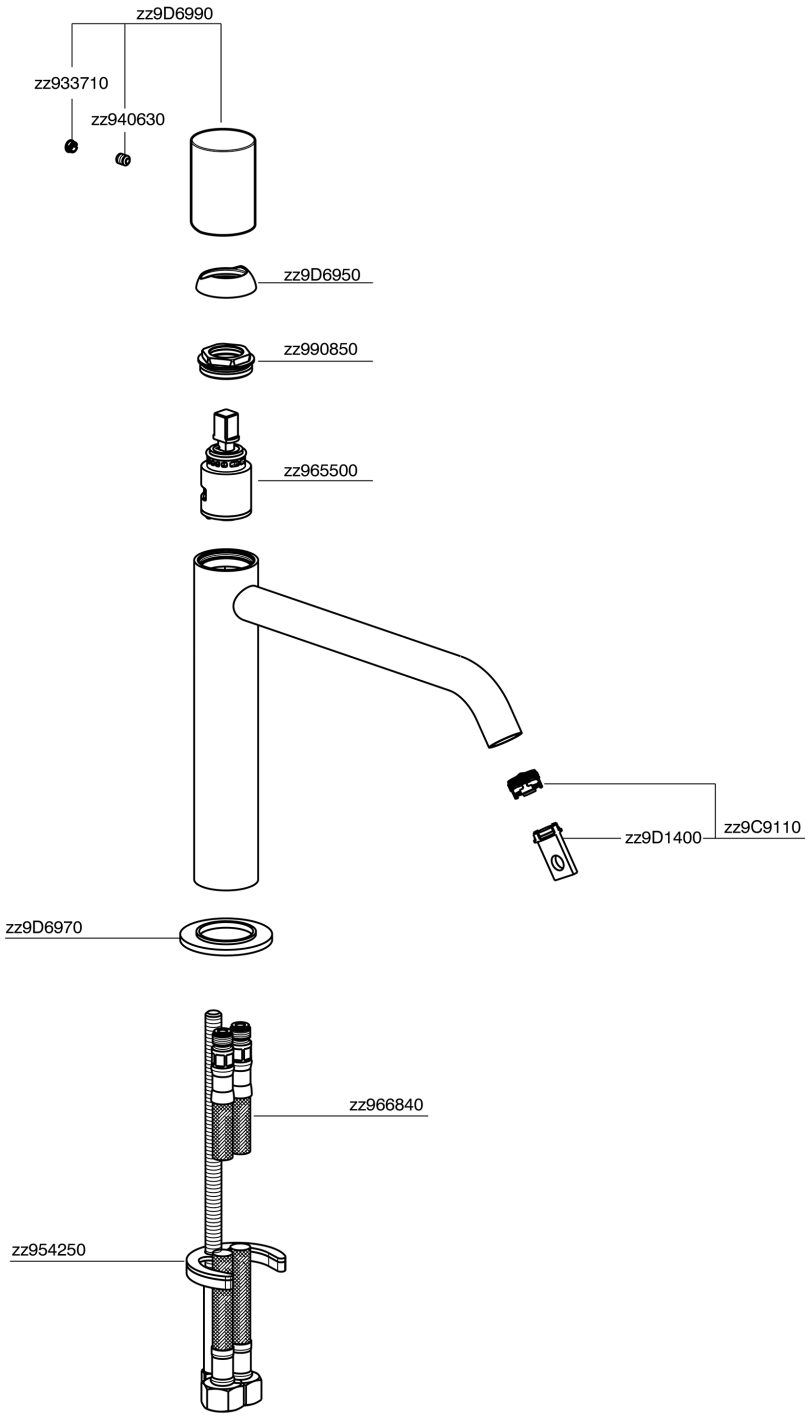

X3001504

https://www.cisal.it/miscelatore-monocomando-lavabo-medio-x32x3001504

2023-10-09

© 2021 Cisal. Via Pietro Durio 160 - 28010 - Alzo (NO) - Italia
Mail: cisal@cisal.it, Telefono: (+39) 0322 918111, P.Iva IT02422810032.