Cisal
TEL. (+39) 0322 918111
MAIL. cisal@cisal.it

Colonna doccia termostatica 2 funzioni GRACE

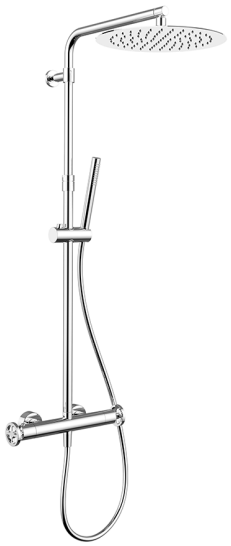

MODELLO **MNC8401D**

Colonna doccia termostatica 2 funzioni,deviastop 2 uscite,colonna telescopica,supporto doccetta scorrevole,doccetta monogetto D.22,5 mm in Ottone,soffione tondo D.300 mm sp.2 mm in INOX,flessibile liscio SUPREME 150 cm

FINITURE DISPONIBILI

21 21 Cromo

6T 6T Cromo/Nero Opaco

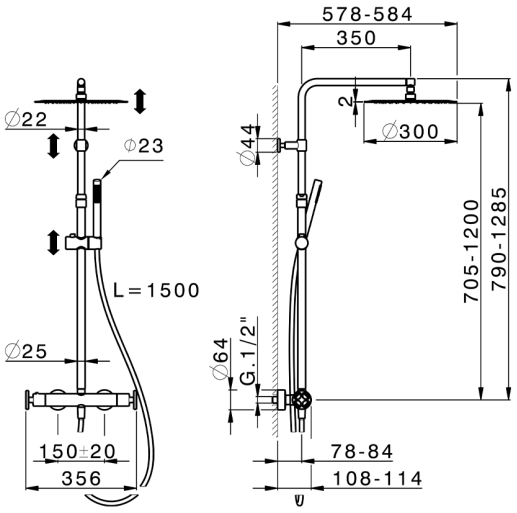

CARATTERISTICHE

Ricambio Cartuccia **22.04A.AR - ZZ97279004**

Cartuccia Termostatica Argo 2 (filtro lungo)

Termostatico

Il Termostatico Cisal è il tuo personale gestore dell'acqua che ti aiuta a gestire e controllare acqua ed energia senza sprechi.

2023-07-25

© 2021 Cisal. Via Pietro Durio 160 - 28010 - Alzo (NO) - Italia
Mail: cisal@cisal.it, Telefono: (+39) 0322 918111, P.Iva IT02422810032.