Cisal
TEL. (+39) 0322 918111
MAIL. cisal@cisal.it

Parte esterna termo doccia incasso 2 funzioni BARCELONA

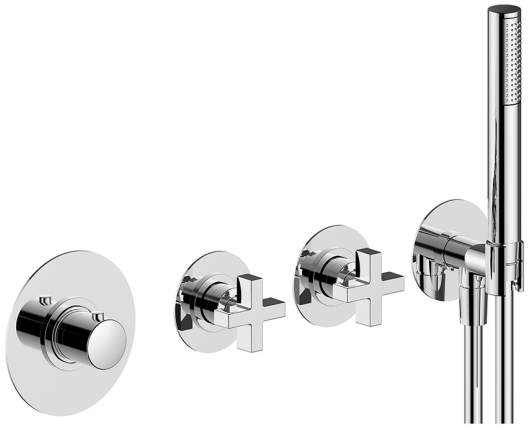

MODELLO **BA00R250**

Parte esterna termo doccia incasso 2 funzioni,doccetta monogetto minimalista D.26 mm in ABS,presa d'acqua 1/2",flessibile liscio SILVERFLEX 150 cm,per art.ZA01R251

FINITURE DISPONIBILI

21 21 Cromo

2A 2A Nichel Satinato Spazzolato

40 40 Nero Opaco

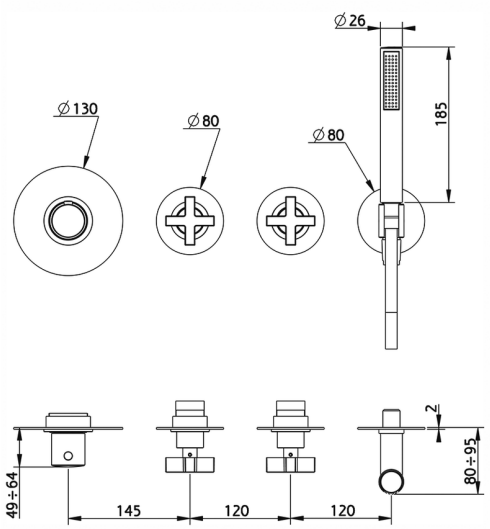

CARATTERISTICHE

Installazione	**Incasso**
Parti Incasso necessarie	**ZA01R251**

Termostatico

Il Termostatico Cisal è il tuo personale gestore dell'acqua che ti aiuta a gestire e controllare acqua ed energia senza sprechi.

© 2021 Cisal. Via Pietro Durio 160 - 28010 - Alzo (NO) - Italia
Mail: cisal@cisal.it, Telefono: (+39) 0322 918111, P.Iva IT02422810032.

Cisal
TEL. (+39) 0322 918111
MAIL. cisal@cisal.it

Parte esterna termo doccia incasso 2 funzioni BARCELONA

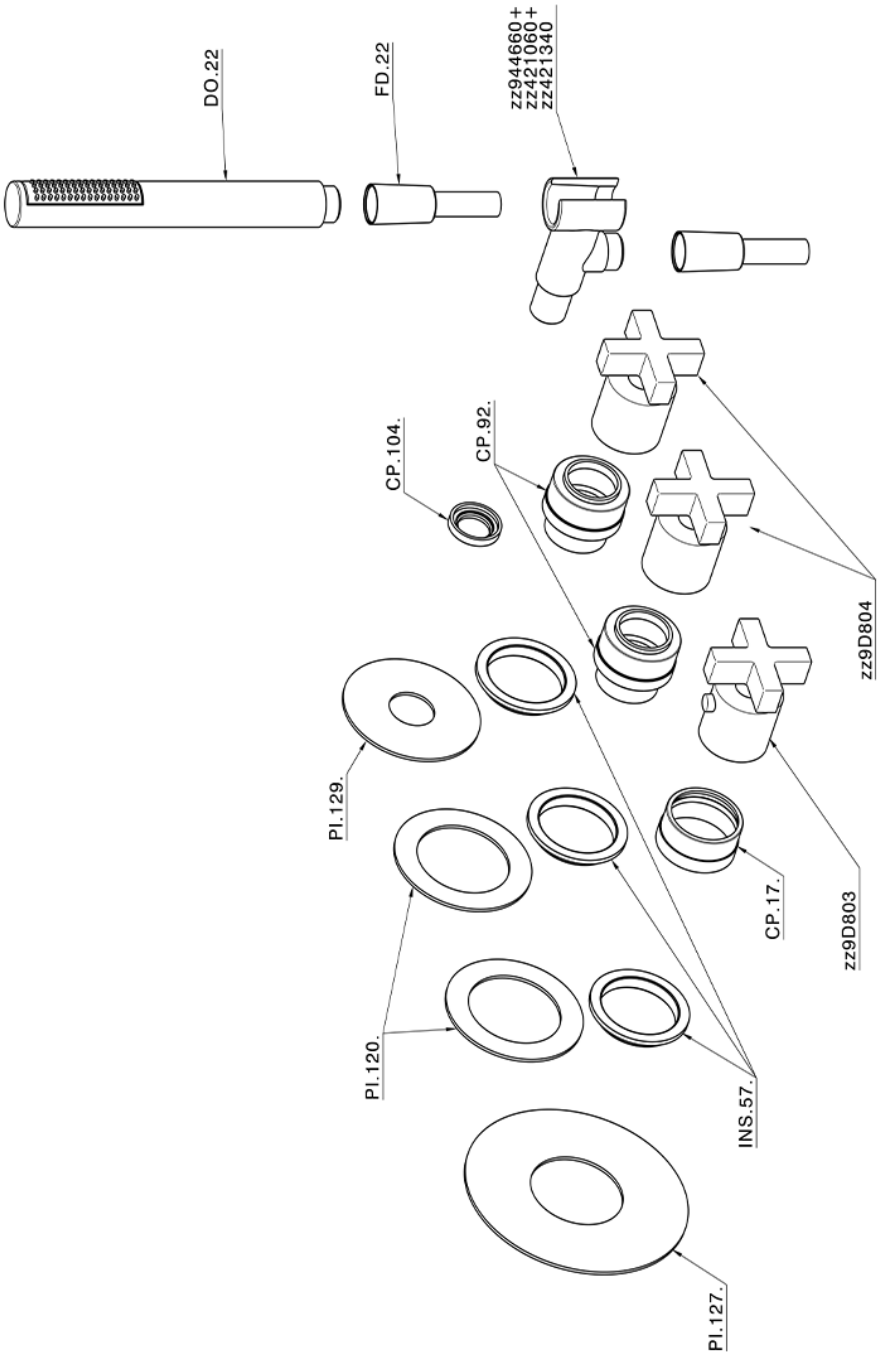

BA00R250

https://www.cisal.it/parte-esterna-termo-doccia-incasso-2-funzioni-barcelonaba00r250

© 2021 Cisal. Via Pietro Durio 160 - 28010 - Alzo (NO) - Italia
Mail: cisal@cisal.it, Telefono: (+39) 0322 918111, P.Iva IT02422810032.

Cisal
TEL. (+39) 0322 918111
MAIL. cisal@cisal.it

Parte incasso termostatico 2 funzioni INCASSO

MODELLO **ZA01R251**

Parte incasso termostatico 2 funzioni

FINITURE DISPONIBILI

04 04 Senza Finitura

CARATTERISTICHE

Ricambio Cartuccia	**23.51A.HF**
Incasso	**1**

Cartuccia Termostatica HF

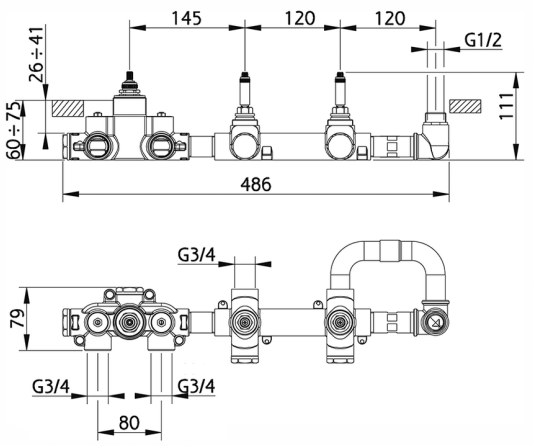

Termostatico

Il Termostatico Cisal è il tuo personale gestore dell'acqua che ti aiuta a gestire e controllare acqua ed energia senza sprechi.

2023-08-20

© 2021 Cisal. Via Pietro Durio 160 - 28010 - Alzo (NO) - Italia
Mail: cisal@cisal.it, Telefono: (+39) 0322 918111, P.Iva IT02422810032.