Cisal
TEL. (+39) 0322 918111
MAIL. cisal@cisal.it

Miscelatore monocomando lavabo medio X32



MODELLO **X5001504**

Miscelatore monocomando lavabo medio,senza scarico automatico,flex inox G.3/8",con leva marmo,Inox AISI 316L

FINITURE DISPONIBILI

5X 5X Inox Spazzolato/Marmo Marquina

CARATTERISTICHE

Ricambio Cartuccia **ZZ96550000**

Cartuccia Monocomando 25 mm

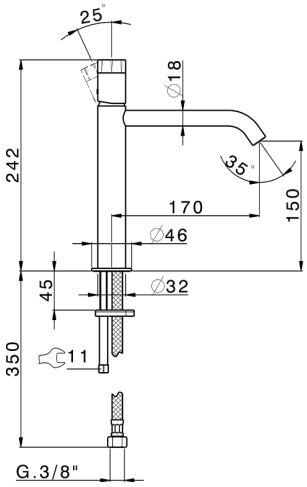

© 2021 Cisal. Via Pietro Durio 160 - 28010 - Alzo (NO) - Italia
Mail: cisal@cisal.it, Telefono: (+39) 0322 918111, P.Iva IT02422810032.

Cisal
TEL. (+39) 0322 918111
MAIL. cisal@cisal.it

Miscelatore monocomando lavabo medio X32

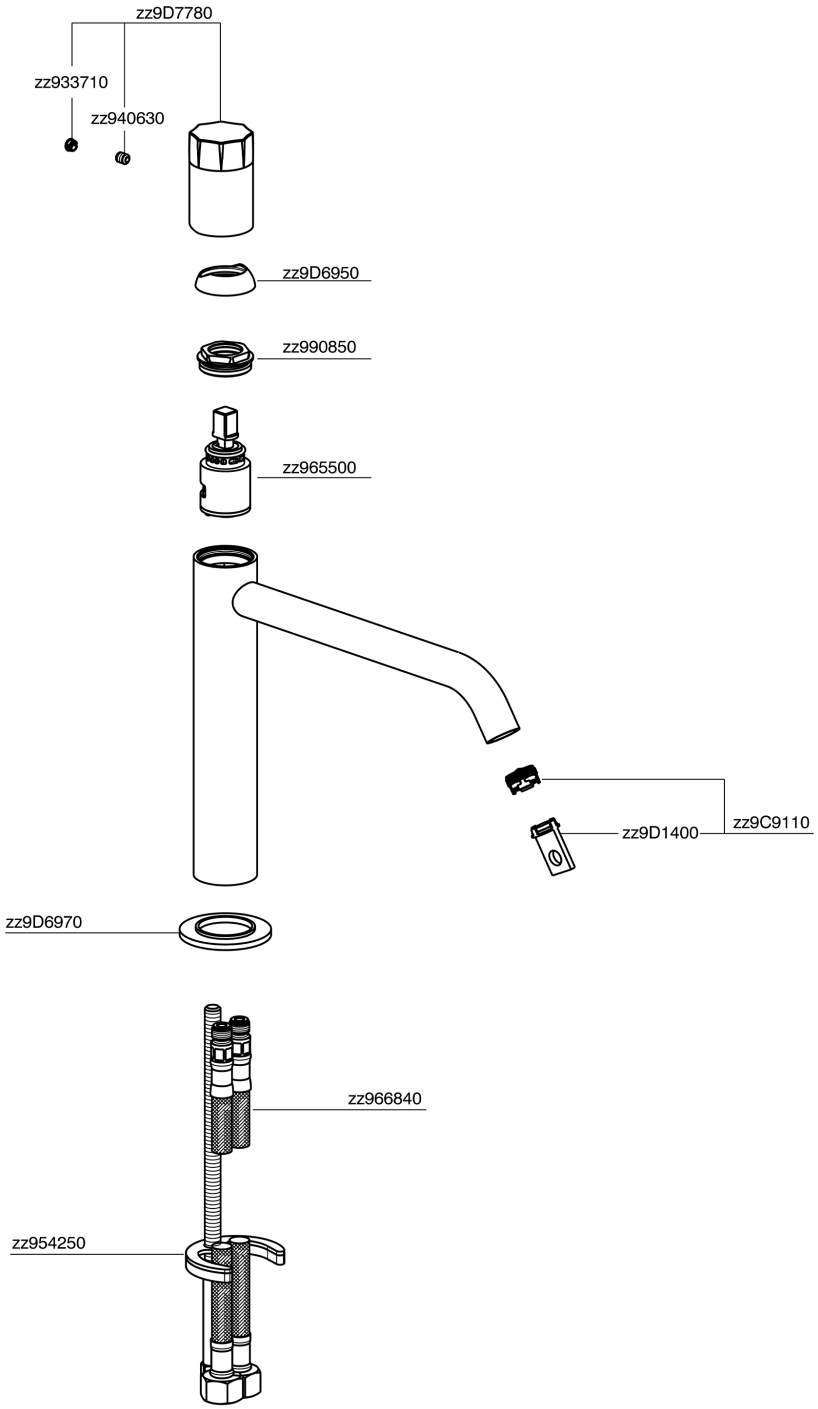

X5001504

https://www.cisal.it/miscelatore-monocomando-lavabo-medio-x32x5001504

2023-10-09

© 2021 Cisal. Via Pietro Durio 160 - 28010 - Alzo (NO) - Italia
Mail: cisal@cisal.it, Telefono: (+39) 0322 918111, P.Iva IT02422810032.