Cisal
TEL. (+39) 0322 918111
MAIL. cisal@cisal.it

Parte esterna monocomando doccia incasso ARCANA ROYAL



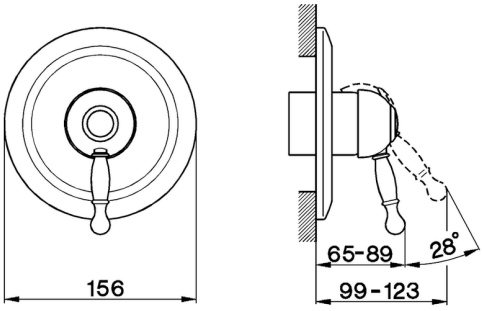

MODELLO **AY003000**

Parte esterna monocomando doccia incasso,senza parte incasso,per art.ZA002300

FINITURE DISPONIBILI

21 21 Cromo

24 24 Oro

26 26 Vecchio Rame

27 27 Vecchio Bronzo

2A 2A Nichel Satinato Spazzolato

74 74 Cromo/Oro

CARATTERISTICHE

Installazione	**Incasso**
Parti Incasso necessarie	**ZA002300**

© 2021 Cisal. Via Pietro Durio 160 - 28010 - Alzo (NO) - Italia
Mail: cisal@cisal.it, Telefono: (+39) 0322 918111, P.Iva IT02422810032.