Cisal
TEL. (+39) 0322 918111
MAIL. cisal@cisal.it

Parte esterna termostatico doccia incasso 2 uscite GRACE



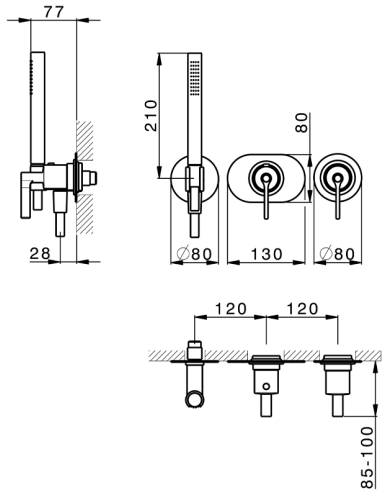

MODELLO **GL019641**

Parte esterna termostatico doccia incasso 2 uscite,con deviastop 2 uscite,doccetta monogetto D.22,5 mm in Ottone,flessibile liscio SUPREME 150 cm,senza parte incasso - per art.ZA019340

FINITURE DISPONIBILI

	21	21 Cromo
	2F	2F Nichel Spazzolato
	2W	2W Oro Spazzolato
	5H	5H Dark Brass Brushed
	5L	5L Black Titanium Spazzolato
	6T	6T Cromo/Nero Opaco

CARATTERISTICHE

Installazione	**Incasso**
Parti Incasso necessarie	**ZA019340**

Termostatico

Il Termostatico Cisal è il tuo personale gestore dell'acqua che ti aiuta a gestire e controllare acqua ed energia senza sprechi.

© 2021 Cisal. Via Pietro Durio 160 - 28010 - Alzo (NO) - Italia
Mail: cisal@cisal.it, Telefono: (+39) 0322 918111, P.Iva IT02422810032.

Cisal
TEL. (+39) 0322 918111
MAIL. cisal@cisal.it

Parte incasso termostatico doccia 2 uscite INCASSO

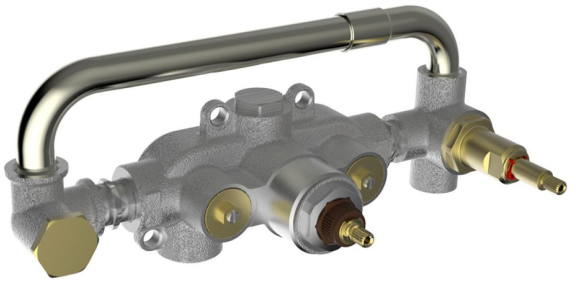

MODELLO **ZA019340**

Parte incasso termostatico doccia 2 uscite,senza parte esterna

FINITURE DISPONIBILI

04 04 Senza Finitura

CARATTERISTICHE

Ricambio Cartuccia	**24.04A.PP**
Incasso	**1**

Cartuccia Termostatica Plus P 8X20

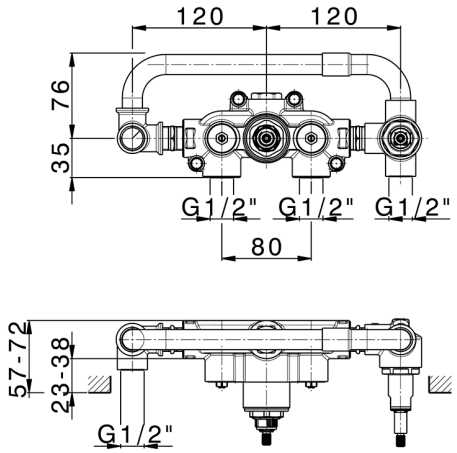

Termostatico

Il Termostatico Cisal è il tuo personale gestore dell'acqua che ti aiuta a gestire e controllare acqua ed energia senza sprechi.

2023-07-25

© 2021 Cisal. Via Pietro Durio 160 - 28010 - Alzo (NO) - Italia
Mail: cisal@cisal.it, Telefono: (+39) 0322 918111, P.Iva IT02422810032.