Cisal
TEL. (+39) 0322 918111
MAIL. cisal@cisal.it

Parte esterna termostatico doccia incasso 2 uscite SLIM

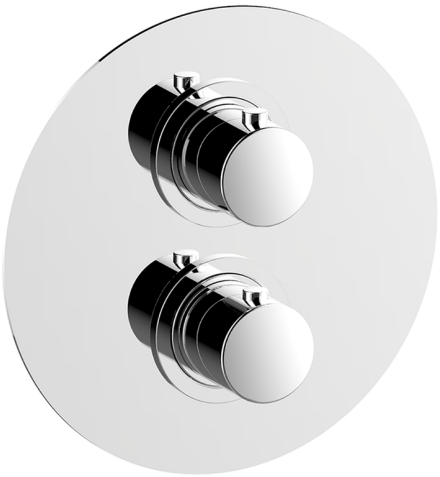

MODELLO **SM018100**

Parte esterna termostatico doccia incasso 2 uscite,con deviastop 2 uscite,senza parte incasso,per art.ZA018101

FINITURE DISPONIBILI

21 21 Cromo

2B 2B Nichel Lucido

40 40 Nero Opaco

4Q 4Q Bianco Opaco

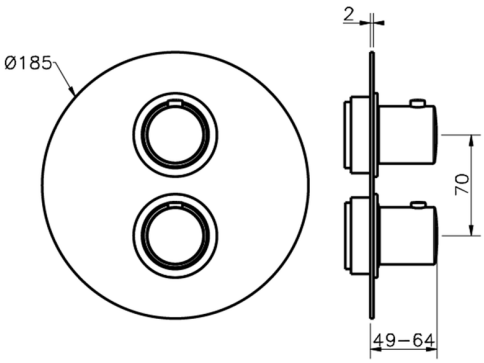

CARATTERISTICHE

Installazione	**Incasso**
Parti Incasso necessarie	**ZA018101**

Termostatico

Il Termostatico Cisal è il tuo personale gestore dell'acqua che ti aiuta a gestire e controllare acqua ed energia senza sprechi.

© 2021 Cisal. Via Pietro Durio 160 - 28010 - Alzo (NO) - Italia
Mail: cisal@cisal.it, Telefono: (+39) 0322 918111, P.Iva IT02422810032.