Cisal
TEL. (+39) 0322 918111
MAIL. cisal@cisal.it

Parte esterna lavabo a parete X32

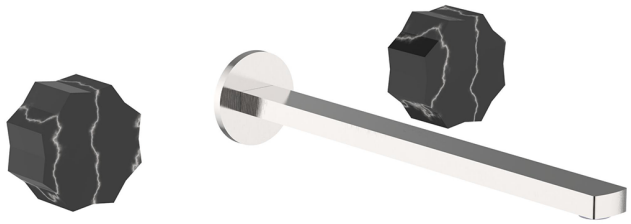

MODELLO **X6013511**

Parte esterna lavabo a parete,senza parte incasso,per art.ZA033510,con maniglie marmo,Inox AISI 316L

FINITURE DISPONIBILI



5X 5X Inox Spazzolato/Marmo Marquina

CARATTERISTICHE

Installazione	**Incasso**
Parti Incasso necessarie	**ZA033510**

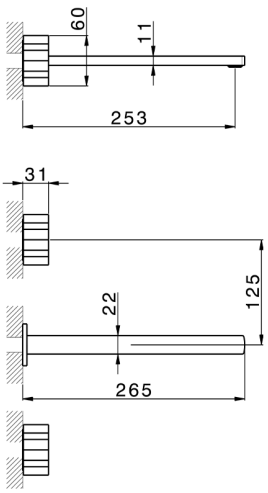

© 2021 Cisal. Via Pietro Durio 160 - 28010 - Alzo (NO) - Italia
Mail: cisal@cisal.it, Telefono: (+39) 0322 918111, P.Iva IT02422810032.

Parte esterna lavabo a parete X32

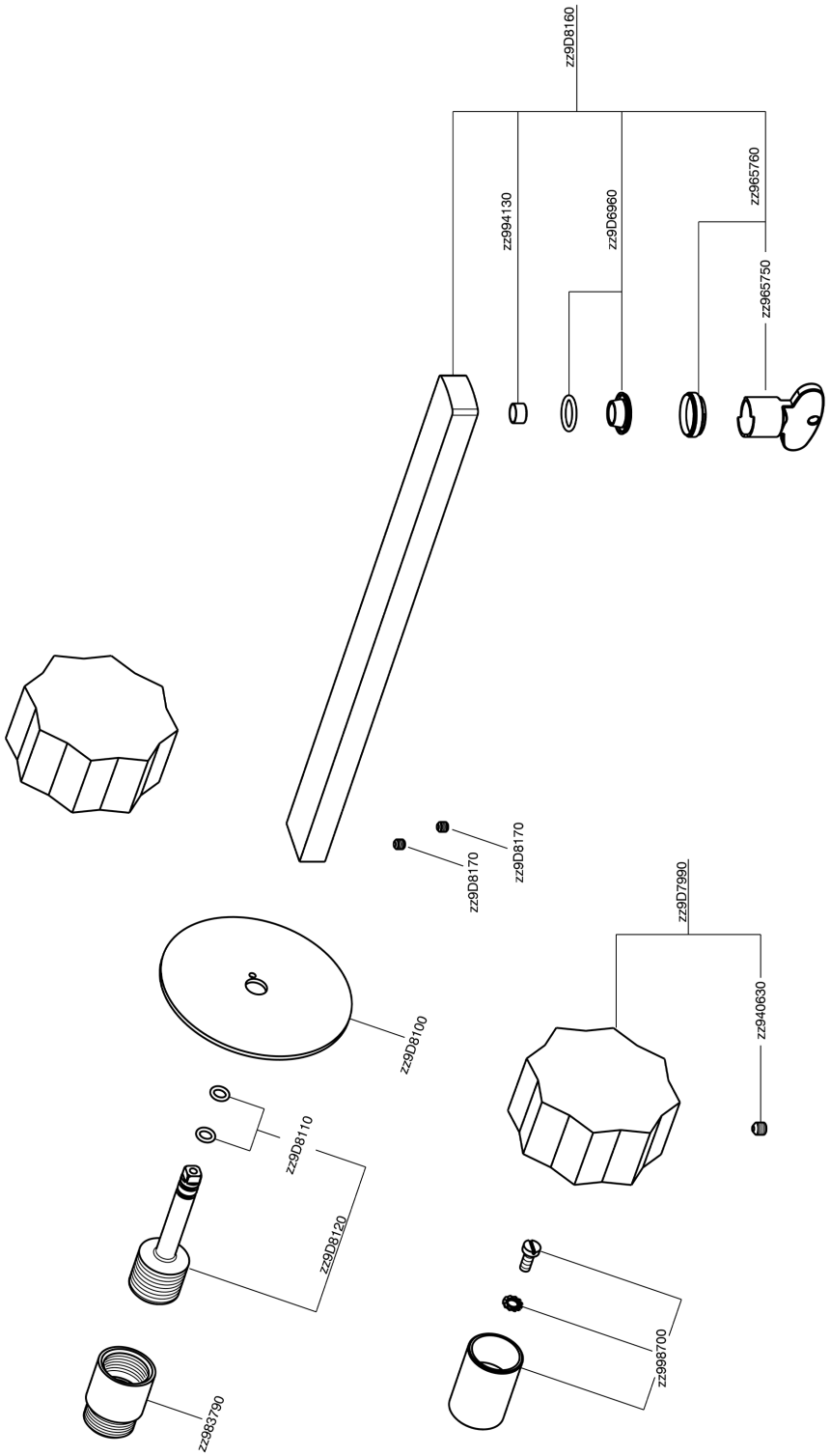

X6013511

https://www.cisal.it/parte-esterna-lavabo-a-parete-x32x6013511

© 2021 Cisal. Via Pietro Durio 160 - 28010 - Alzo (NO) - Italia
Mail: cisal@cisal.it, Telefono: (+39) 0322 918111, P.Iva IT02422810032.