Cisal
TEL. (+39) 0322 918111
MAIL. cisal@cisal.it

# Miscelatore monocomando vasca ARCANA ROYAL



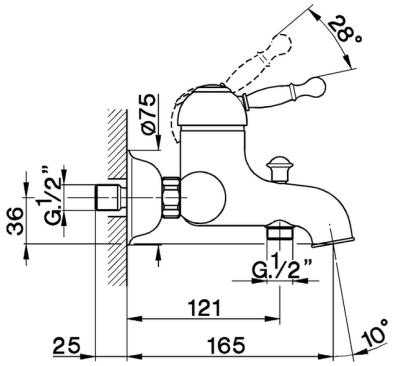


MODELLO **AY000130**

Miscelatore monocomando vasca,senza completo doccia,attacco per flessibile 1/2" M

## FINITURE DISPONIBILI

**21** 21 Cromo

**24** 24 Oro

**26** 26 Vecchio Rame

**27** 27 Vecchio Bronzo

**2A** 2A Nichel Satinato Spazzolato

**74** 74 Cromo/Oro

## CARATTERISTICHE

Ricambio Cartuccia **ZZ92909000**

**Cartuccia Monocomando 43 mm**

© 2021 Cisal. Via Pietro Durio 160 - 28010 - Alzo (NO) - Italia
Mail: cisal@cisal.it, Telefono: (+39) 0322 918111, P.Iva IT02422810032.