the.artceram

# HERMITAGE | HEV003

Vaso P 53*36*38.5
Wc with wall drain 53*36*38.5

Peso: KG 19
Weight: KG 19

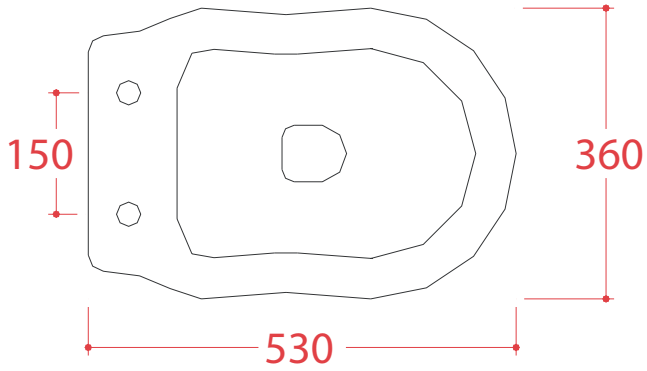


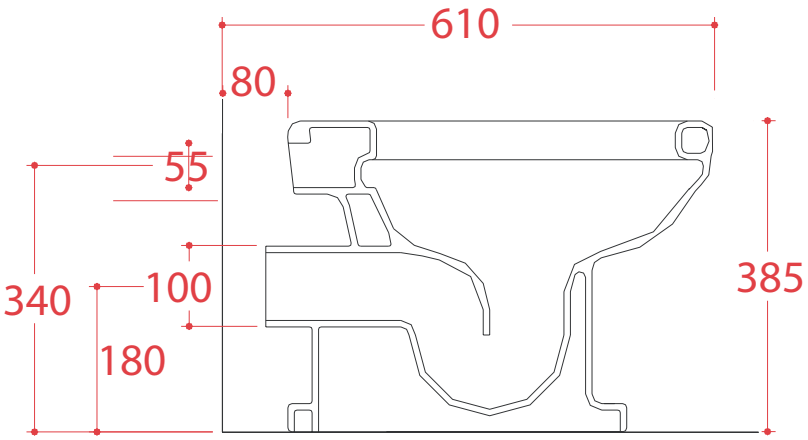


N.B. Le misure indicate possono subire una variazione dell 0,6% circa, dovuta ad usura stampi e a variazioni delle caratteristiche tecniche relative alle materie prime che compongono l'impasto.

N.B. Indicated size could have a variation of abaut 0,6% due to usure of the moulds or the variations of the materials' technical characteristics used in the mixture.

**TheArtceram SRL.**
Via Monsignor Tenderini, 01033 Civita Castellana (VT) Italy **T** +39 0761 599499 **F** +39 0761 514232 **W** info@artceram.it