AQUANIT

Istruzioni di Montaggio | Piatti doccia filo pavimento
Assembly Instructions | Flush-to-floor shower trays



L'isolamento dovrebbe essere realizzato secondo gli standard del paese.

Insulation should be make according to country standards.



Prendi le dimensioni degli assi X/Y del sifone e posizionalo in base al disegno tecnico del prodotto Aquanit specifico.

Measure the siphon axis X/Y and locate the siphon according to the technical drawing of the specific Aquanit product.

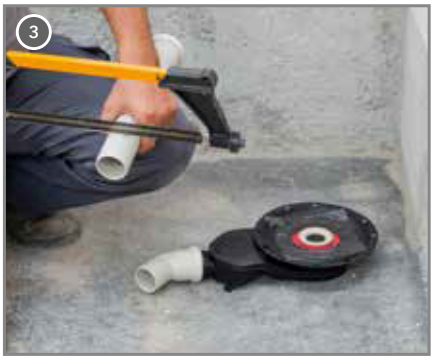

Taglia alla misura desiderata il manicotto di estensione che collega i sifoni.

Cut extension piece that interconnect one siphon to another one.

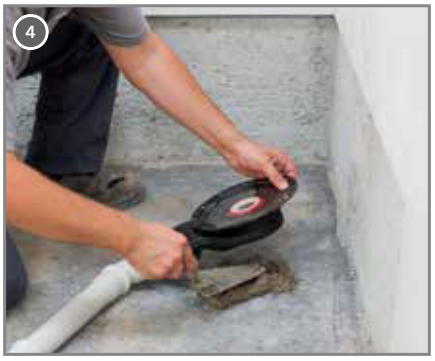

Applica la malta e posiziona il sifone nell'alloggiamento a pavimento.

Apply repair mortar. Place the floor siphon into the housing.

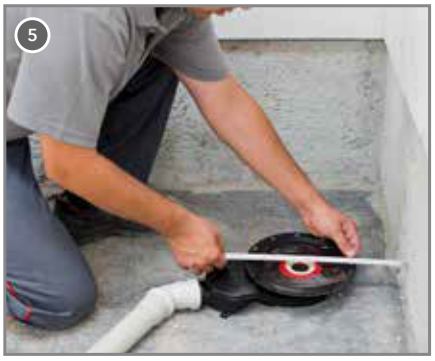

Imposta e verifica le misure degli assi del sifone.

Set and check the siphon axis measurement.

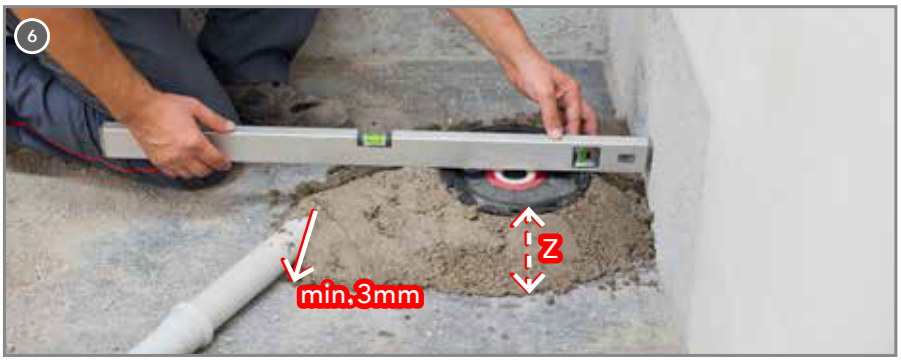

Verifica che il massetto e il sifone siano allo stesso livello. Si consiglia di smussare il tubo di scarico di almeno 3 mm.

Check the screed and the siphon are on the same level. Beveling the waste pipe at least 3 mm is recommended.



Il massetto di supporto dovrebbe essere posato prima del processo di isolamento.

The setting screed should have been set before the isolation process.

TheArtceram SRL.
Via Monsignor Tenderini, 01033 Civita Castellana (VT) Italy **T** +39 0761 599499 **F** +39 0761 514232 **W** info@artceram.it

AQUANIT

Istruzioni di Montaggio | Piatti doccia filo pavimento
Assembly Instructions | Flush-to-floor shower trays



L'isolamento deve essere effettuato secondo gli standard del paese.
Insulation should be make according to country standards.



Applica l'adesivo di fissaggio sul pavimento per l'installazione del piatto doccia Aquanit.
Spread the porcelain adhesive on floor which is prepared for installation of Aquanit shower tray.



Rimuovi la pellicola protettiva.
Displace the protective film.

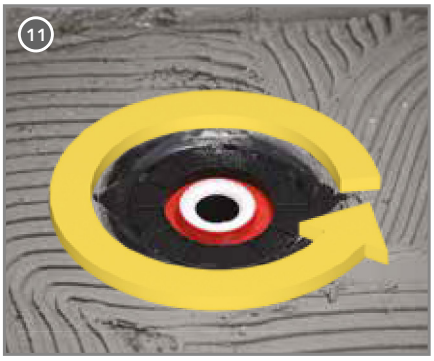

Regola la parte eccentrica del sifone.
Adjust the eccentric part in siphon.



Applica l'adesivo per porcellana sul retro del piatto doccia Aquanit.
Apply porcelain adhesive to the back side of Aquanit porcelain shower tile.



Posiziona il piatto doccia Aquanit. Si consiglia di spostarlo di 2-3 mm verso lo scarico.
Place Aquanit Porcelain Shower Tile. Beveling 2-3 mm towards drain is recommended.

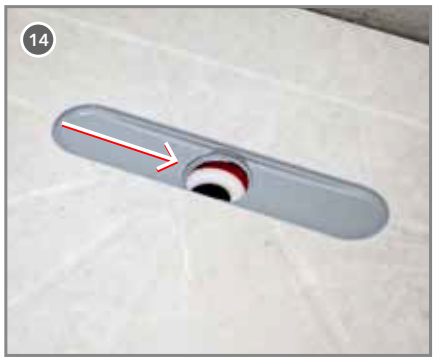

Regola eccentricamente il foro dello scarico per allinearlo agli assi del sifone a pavimento.
Perform eccentric adjustment from the drain gap to align the floor siphon with the axis.

AQUANIT

Istruzioni di Montaggio | Piatti doccia filo pavimento
Assembly Instructions | Flush-to-floor shower trays



Fissa il sifone a pavimento al sistema utilizzando il pezzo di fissaggio.

Fix the floor siphon to the system using the fixation piece.



Posiziona il filtro a spirale nel suo alloggiamento.

Place the spiral hair trap into its housing.



Installa la griglia di copertura.

Install the grid drain cover.

ATTENZIONE!

- Non rimuovere la pellicola protettiva del sifone fino al completamento dell'installazione.
- Seguire le istruzioni riportate nel manuale d'uso.
- Prima dell'installazione, verificare che il prodotto non presenti difetti. Non ci assumiamo responsabilità per eventuali problemi dopo il montaggio.
- I tagli e le forature devono essere eseguiti in fabbrica.

Le fasi di installazione sono state predisposte per tutti i modelli.

ATTENTION!

- Do not rip off the protective cover film of siphon until the whole application is finished.
- Carry out the processes as explained in the user guide.
- Before implementation the product should be checked whether it has defect. No responsibility will be taken after installation.
- Cutting and drilling processes should have been done at factory.

Application installation steps have been prepared for all models.

Dimensioni degli assi per l'installazione dei piatti doccia Aquanit
Axis dimensions for Aquanit shower tray installation

MODEL	SIZE	AXIS DIMENSIONS
PDR033	80*80 cm	X: 125 / Y: 400 mm
PDR034	90*90 cm	X: 140 / Y: 450 mm
PDR035	80*120 cm	X: 125 / Y: 600 mm
PDR036	90*135 cm	X: 200 / Y: 575 mm
PDR037	120*80 cm	X: 125 / Y: 400 mm
PDR038	135*90 cm	X: 200 / Y: 450 mm



Informazioni Tecniche
Technical Information

Le dimensioni sono fornite a partire dal sottofondo in ceramica.
Si prega di richiedere informazioni tecniche prima dell'installazione.

Dimensions are given from under ceramic plaster.
Please ask for technical information before application.

AQUANIT

Informazioni Tecniche | Piatti doccia filo pavimento
Technical Informations | Flush-to-floor shower trays

PDR033

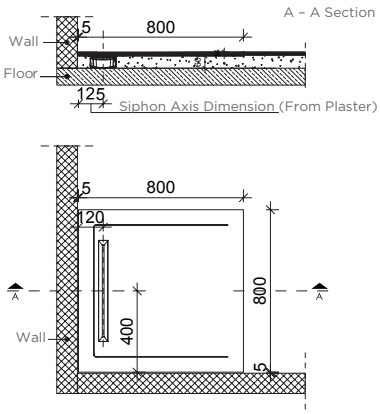

PDR034

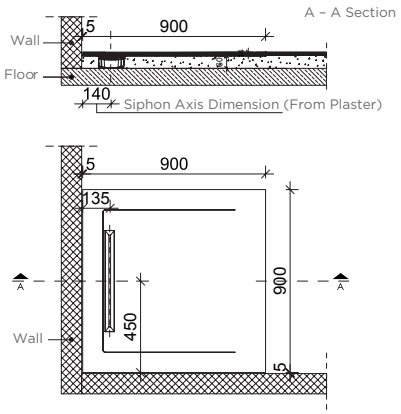

PDR035

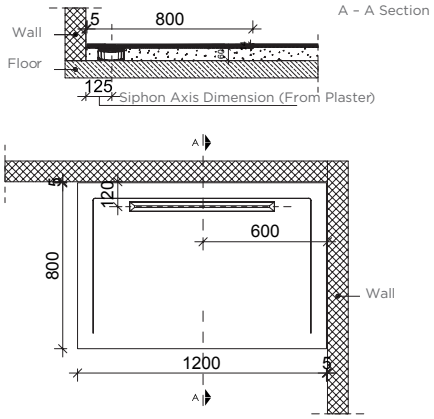

PDR036

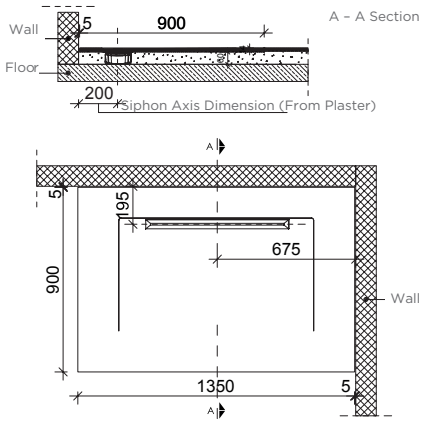

PDR037

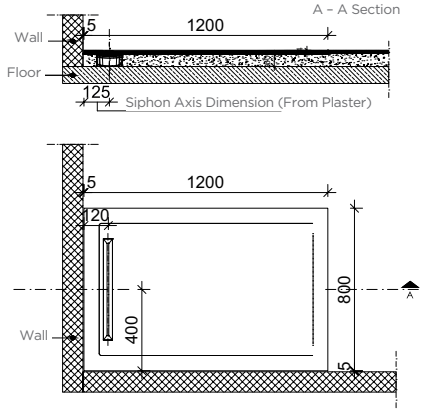

PDR038

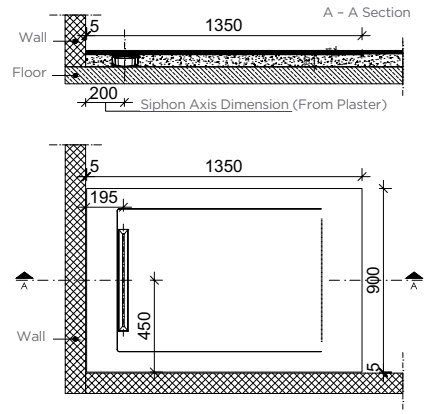

I disegni tecnici si basano sull'alternativa di applicazione a livello.
Technical drawings are based on the level application alternative.

TheArtceram SRL.
Via Monsignor Tenderini, 01033 Civita Castellana (VT) Italy **T** +39 0761 599499 **F** +39 0761 514232 **W** info@artceram.it

AQUANIT

Informazioni Tecniche | Piatti doccia filo pavimento
Technical Informations | Flush-to-floor shower trays

Applicazioni a pavimento con differenza di livello
Floor applications with level difference

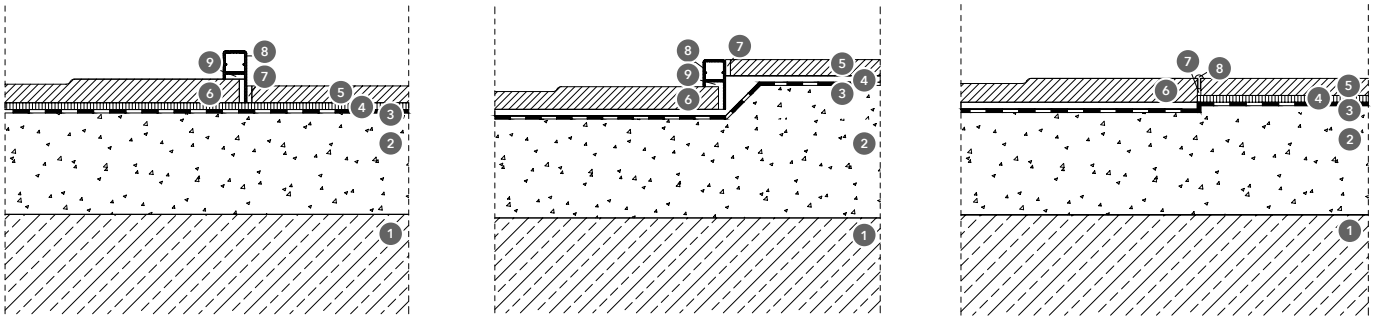

OPTION 1 **OPTION 2** **OPTION 3***

1. Pavimento in calcestruzzo / Concrete floor
2. Massetto di livellamento / Leveling screed
3. Spazio di drenaggio per isolamento umido / Wet insulation drive space
4. Adesivo flessibile da 10 mm / 10mm flex adhesive
5. Piastrella da 10 mm + fuga da 3 mm / Floor tile 10 mm + 3mm grouting grout
6. Piatto doccia Aquanit 14 mm / Aquanit shower tray 14mm
7. Fuga da 3 mm / 3mm grouting grout
8. Isolamento impermeabile e profilo cabina / Water insulation and cabin profile
9. Sigillatura polimerica / Polymer sealing

L'altezza del massetto di livellamento del pavimento può variare a seconda del modello di sifone utilizzato. Il tipo di applicazione può variare in base all'elevazione preferita.

The floor's leveling screed height may vary depending on the siphon model to be used. The type of application may vary depending on the preffered elevation.

* Può essere utilizzato solo con un mobile chiuso / Can be used only with closed cabinet.

Dettagli dell'applicazione
Application details

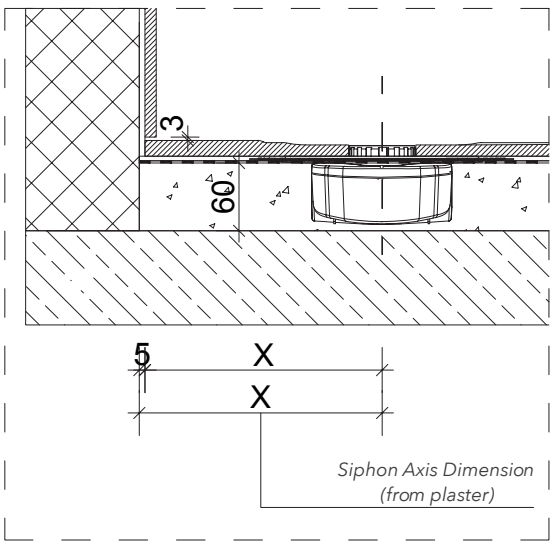

Profilo della cabina doccia / Cabine profile

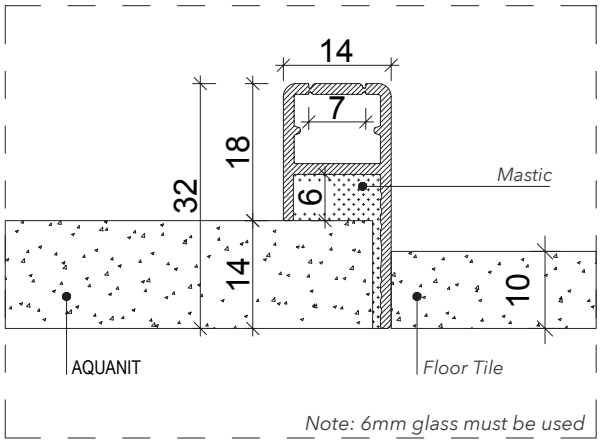

AQUANIT

Informazioni Tecniche | Piatti doccia filo pavimento
Technical Informations | Flush-to-floor shower trays



sifone con uscita laterale 36 l/min.
altezza 60mm
profilo di applicazione
(altezza massetto minima 60mm)

36 l/min. side outlet siphon
60mm height
application profile
(min. 60mm screed height)

Applicazioni a pavimento con differenza di livello
Application profiles

Piatto doccia Aquanit 14 mm
Aquanit shower tray 14mm 1

Adesivo flessibile
Flex adhesive 2

Isolamento applicato su superficie umida
Wet surface applied insulation 3

Flangia di isolamento
Insulation flange 4

Massetto di livellamento del pavimento
Floor leveling screed 5

Sifone
Siphon 6

TheArtceram SRL.
Via Monsignor Tenderini, 01033 Civita Castellana (VT) Italy **T** +39 0761 599499 **F** +39 0761 514232 **W** info@artceram.it