FIGURA 1

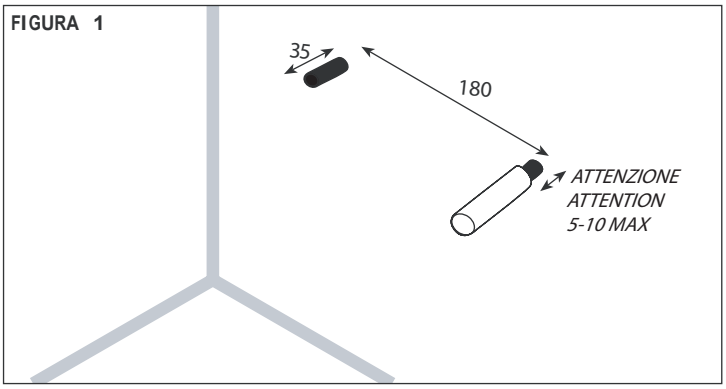

FIGURA 2

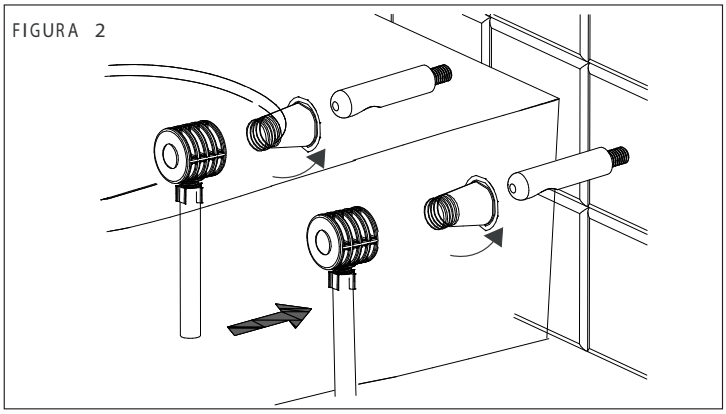

FIGURA 3

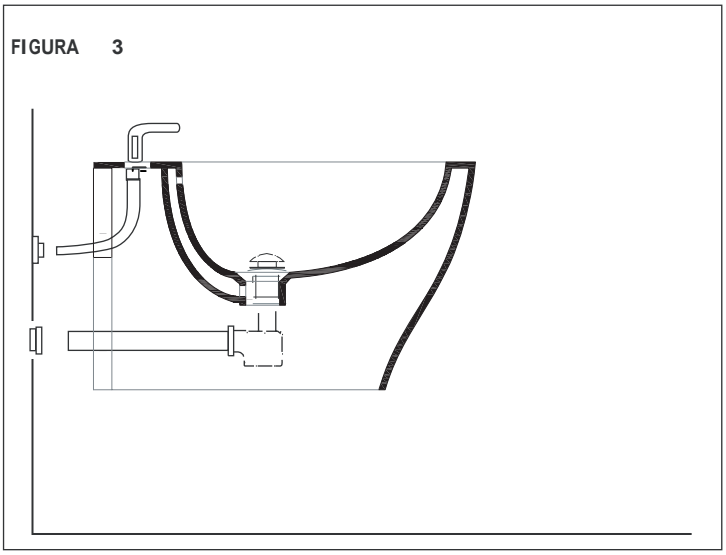

FIGURA 4

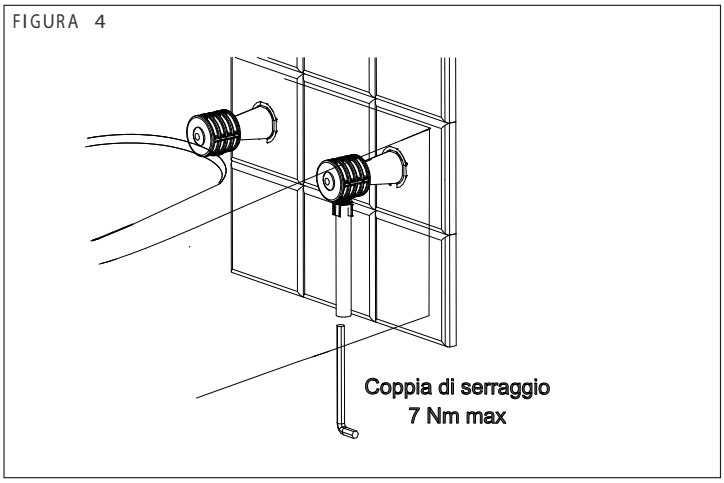

the.artceram made in Italy

Ten

Istruzioni di montaggio bidet sospeso

1) Predisporre gli scarichi, allacci ed i perni delle staffe secondo le quote riportate sulle schede tecniche, tagliare i perni filettati secondo la misura riportata nellillustrazione, avvitare i due cilindri in acciaio fino a lasciare5-10mm max dalla parete. importan te che le due svasature coniche siano rivolte verso il basso come nella figura 2.
2) Installare la rubinetteria e sifone, fare attenzione al cannotto di scarico che deve fuoriuscire dalla ceramica per la misura necessaria ad innestarsi nel bocchettone sulla parete.
3) Innestare sul sanitario le bussole nere come nella figura 2.
ATTENZIONE: il grano di serraggio deve essere tutto fuori
4) Collegare i flessibili di alimentazione, quindi provvedere a posizionare il pezzo sui perni in acciaio e spingerlo fino a parete facendo attenzione che tutti i raccordi si innestino perfettamente.
5) Serrare il grano con la chiave fornita dell kit avendo l' accortezza di tenere il sanitario ben accostato alla parete. Si consiglia di avvitare i fissaggi un po alla volta.

Mounting instruction wall-hung bidet

1) Arrange the drains, the connections and the pivots of the brackets according to the dimensions inserted in the technical drawings. Cut the threaded pivots according to the measurement quoted in the picture; screw the two steel cylinders leaving about 5-10 mm max from the wall. It is important that the two conical countersinks be addressed towards the floor as lightly shown in picture 2.
2) Install the taps and the siphon; pay attention to the draining tube that must protrude sufficiently from the ceramics to be connected into the pipe union on the wall.
3) On the sanitaryware engage the black bushes as shown in picture 2.
Attention: the tightening screw must be all outside .
4) Connect the feed flexible pipes, then position the piece on the steel pivots and push it until the wall paying attention that all the pipe fittings be properly engaged.
5) Lock the screw by the key included in the kit taking care that the sanitaryware be properly approached to the wall. It is suggested to screw the fixings a little at a time.

ART CERAM SRL
Sede legale e stabilimento: Via Monsignor Tenderini snc
01033 Civita Castellana (vt) - Italia
tel. 0761.599499 r.a. - fax 0761.514232
www.artceram.it - e-mail: info@ artceram.it