Cisal
TEL. (+39) 0322 918111
MAIL. cisal@cisal.it

Parte esterna monocomando vasca a pavimento SLIM



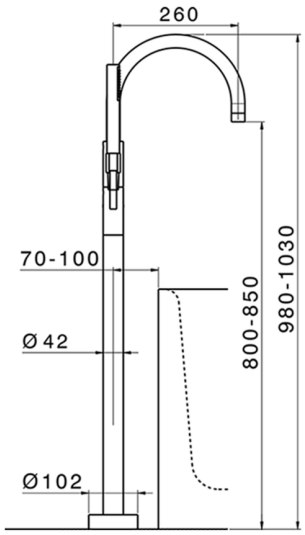

MODELLO **SM014200**

Parte esterna monocomando vasca a pavimento,supporto doccetta su colonna,doccetta monogetto minimale in Ottone,flessibile liscio SUPREME 150 cm,per art.ZA004510

FINITURE DISPONIBILI

	21	21 Cromo
	2B	2B Nichel Lucido
	40	40 Nero Opaco
	4Q	4Q Bianco Opaco

CARATTERISTICHE

Ricambio Cartuccia	**ZZ95409000**
Cartuccia Monocomando 35 mm	
Installazione	**Incasso**
Parti Incasso necessarie	**ZA004510**

EcoStop

Con il Dispositivo EcoStop l'apertura dell'acqua avviene con un punto duro al 50% circa della portata. Un fermo a metà apertura, da vincere con una leggera forza solo e soltanto quando ci sia una reale necessità di richiesta d'acqua alla massima portata. Ciò permette di consumare fino al 50% in meno di acqua.

© 2021 Cisal. Via Pietro Durio 160 - 28010 - Alzo (NO) - Italia
Mail: cisal@cisal.it, Telefono: (+39) 0322 918111, P.Iva IT02422810032.