Cisal
TEL. (+39) 0322 918111
MAIL. cisal@cisal.it

Parte esterna lavabo a parete SLIM

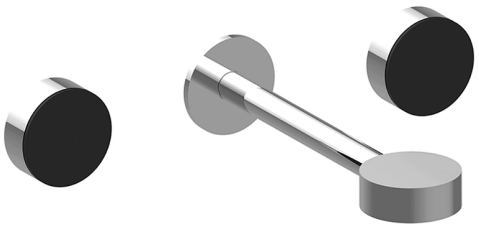

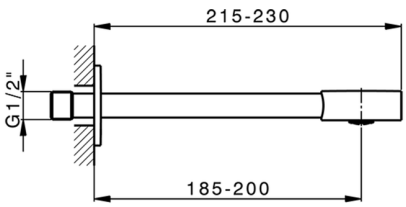

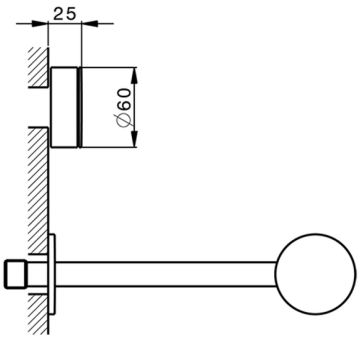

MODELLO **SM013510**

Parte esterna lavabo a parete,senza parte incasso,per art.ZA033510

FINITURE DISPONIBILI

40	40 Nero Opaco
4Q	4Q Bianco Opaco
6T	6T Cromo/Nero Opaco
7D	7D Nichel Lucido/Nero Opaco

CARATTERISTICHE

Installazione	**Incasso**
Parti Incasso necessarie	**ZA033510**

© 2021 Cisal. Via Pietro Durio 160 - 28010 - Alzo (NO) - Italia
Mail: cisal@cisal.it, Telefono: (+39) 0322 918111, P.Iva IT02422810032.