HERMITAGE | HEV008 + HEC001

Vaso monoblocco con scarico S 71*36*38.5 + cassetta monoblocco 41*21*42
Close coupled WC with floor drain 71*36*38.5 + ceramic cistern 41*21*42

Peso: KG 22+14
Weight: KG 22+14

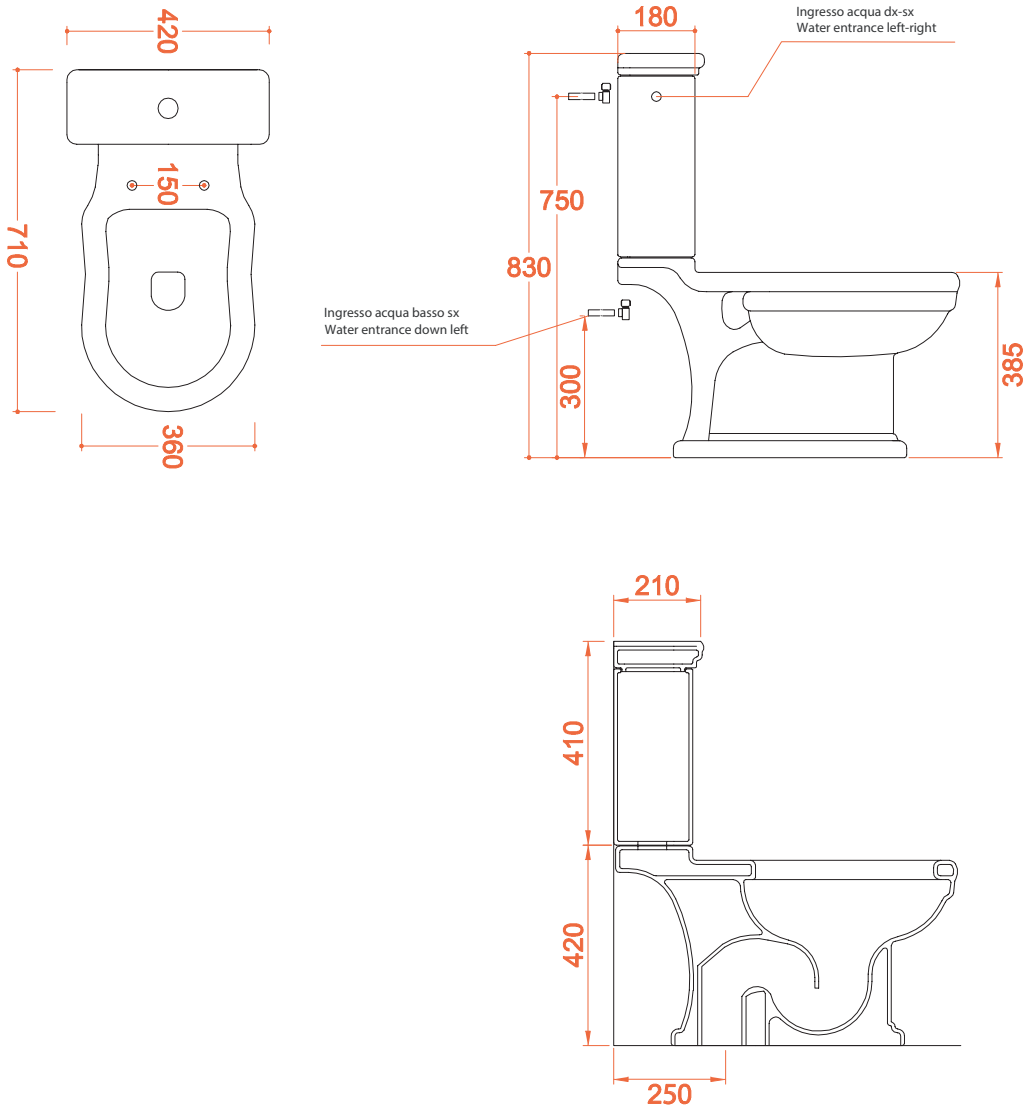

N.B. Le misure indicate possono subire una variazione dell 0,6% circa, dovuta ad usura stampi e a variazioni delle caratteristiche tecniche relative alle materie prime che compongono l'impasto.

N.B. Indicated size could have a variation of abaut 0,6% due to usure of the moulds or the variations of the materials' technical characteristics used in the mixture.

TheArtceram SRL.
Via Monsignor Tenderini, 01033 Civita Castellana (VT) Italy **T** +39 0761 599499 **F** +39 0761 514232 **W** info@artceram.it