the.artceram

AQUANIT | PDR037

Piatto doccia filo pavimento con griglia inox inclusa 80*120 H1,5
Flush-to-floor shower tray with stainless grid included 80*120 H1,5

Peso: KG 31
Weight: KG 31

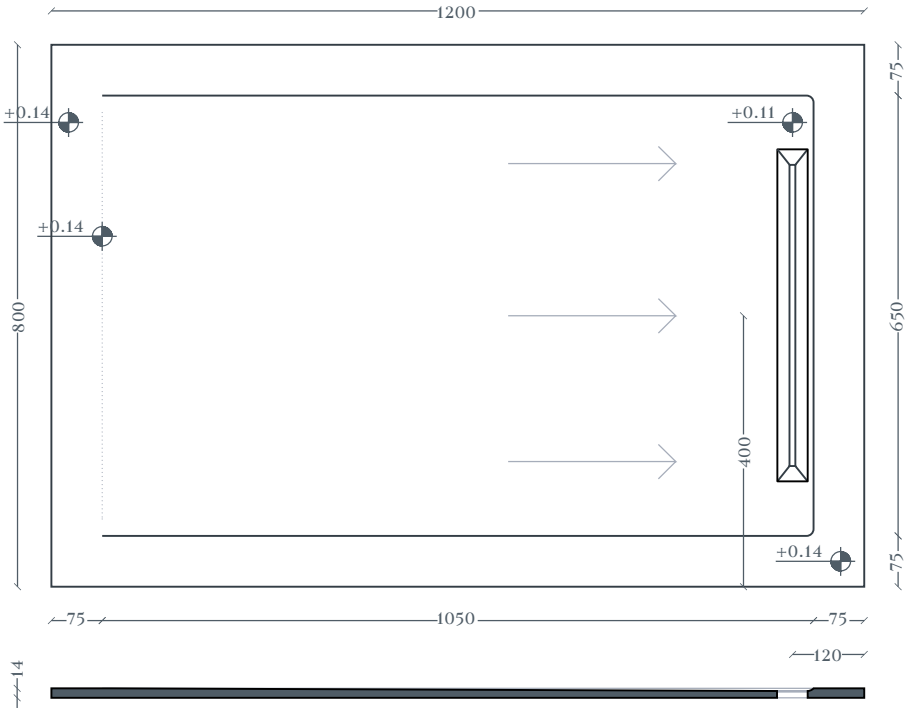

ATTENZIONE!
Sifone ribassato obbligatorio per piatti doccia (ACA094) da acquistare separatamente

ATTENTION!
Compulsory lowered siphon for shower tray (ACA094) to be purchased separately

INSTALLATION



Filo pavimento
Flush with floor

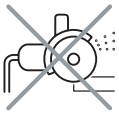

NON tagliabile su misura
NOT cuttable to size

N.B. Le misure indicate possono subire una variazione del ± 1,5% circa, dovuta ad usura stampi e a variazioni delle caratteristiche tecniche relative alle materie prime che compongono l'impasto.

N.B. Indicated size could have a variation of about ± 1,5% due to usure of the moulds or the variations of the materials' technical characteristics used in the mixture.

TheArtceram SRL.
Via Monsignor Tenderini, 01033 Civita Castellana (VT) Italy **T** +39 0761 599499 **F** +39 0761 514232 **W** info@artceram.it