the.artceram

QUADRO | QUL002

Lavabo sospeso e da appoggio 50X48 H16
Wall hung and countertop washbasin 50X48 H16

Peso: KG 16,5
Weight: KG 16,5

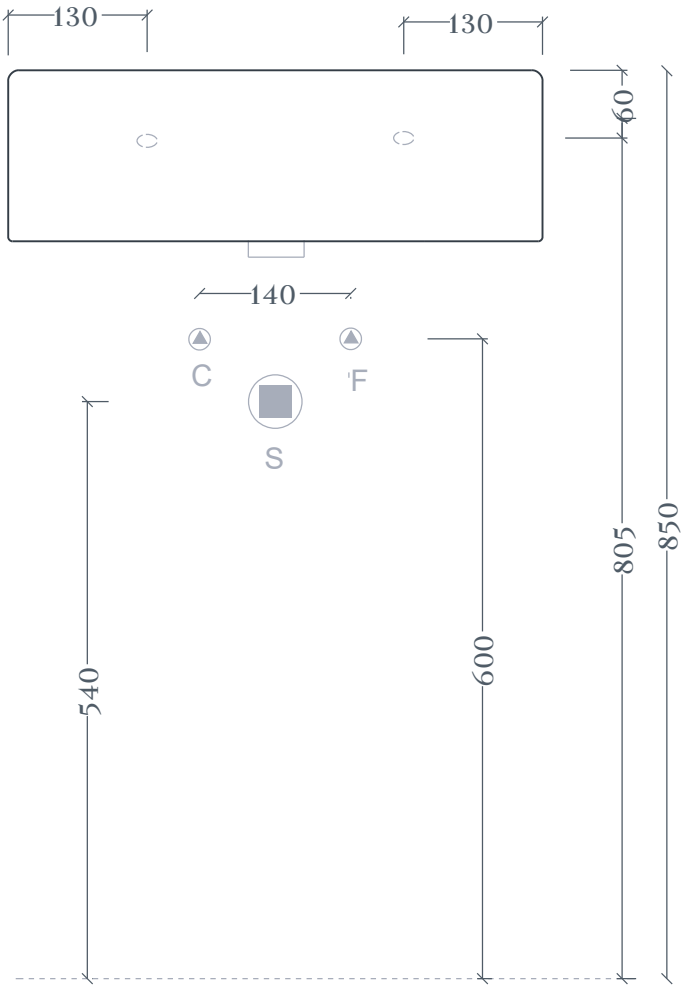

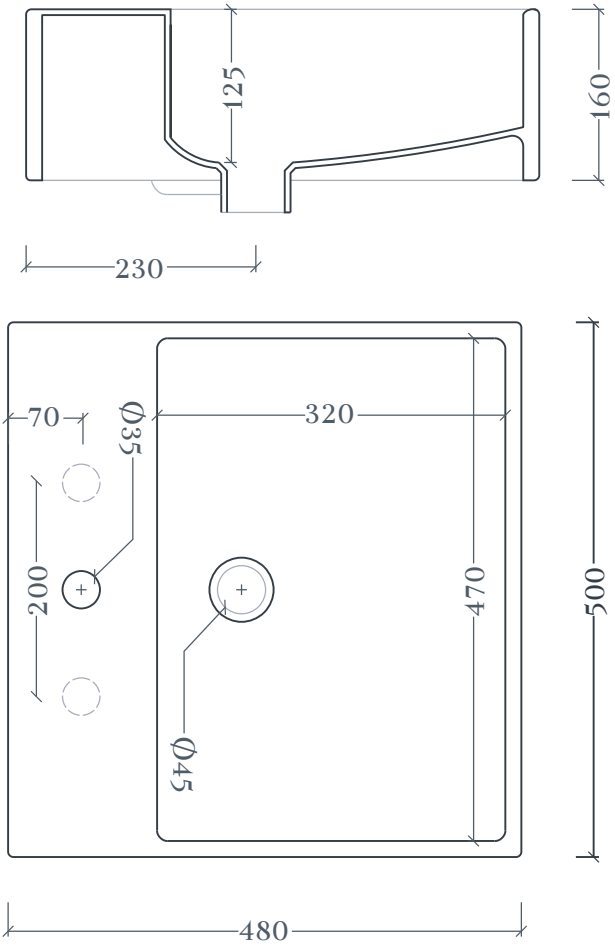

N.B. Le misure indicate possono subire una variazione dell 0,6% circa, dovuta ad usura stampi e a variazioni delle caratteristiche tecniche relative alle materie prime che compongono l'impasto .

N.B. Indicated size could have a variation of abaut 0,6% due to usure of the moulds or the variations of the materials' technical characteristics used in the mixture.

TheArtceram SRL.
Via Monsignor Tenderini, 01033 Civita Castellana (VT) Italy **T** +39 0761 599499 **F** +39 0761 514232 **W** info@artceram.it

the.artceram

QUADRO | QUL002

Dima per scasso
Template for hole

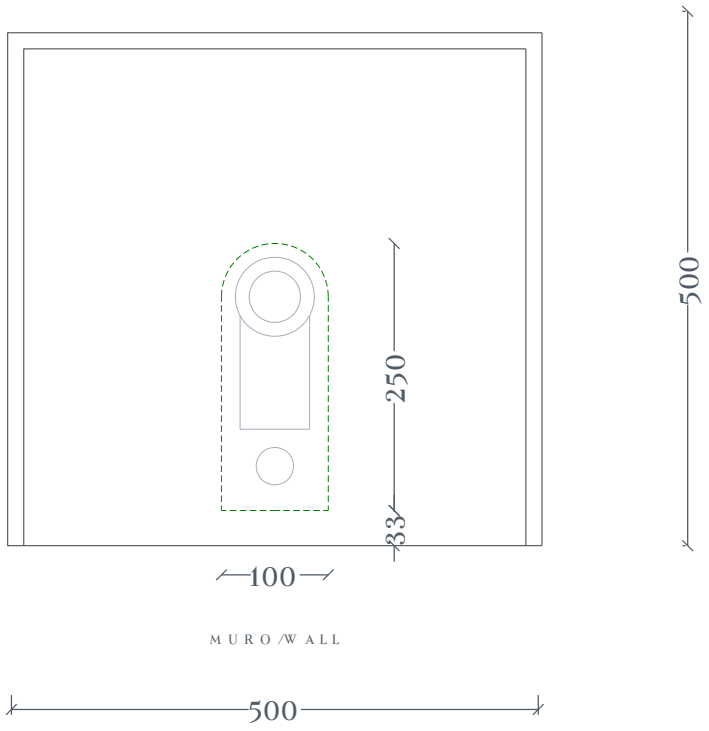

Ingombro lavabo - Obstruction

Appoggio - Base

Scasso consigliato - Raccomanded size for hole

TheArtceram SRL.
Via Monsignor Tenderini, 01033 Civita Castellana (VT) Italy **T** +39 0761 599499 **F** +39 0761 514232 **W** info@artceram.it