Cisal
TEL. (+39) 0322 918111
MAIL. cisal@cisal.it

Soffione doccia Xion SHOWER

MODELLO **DS016430**

Soffione doccia Xion,tondo D.200 mm sp.5 mm,acciaio inox,Inox AISI 316L

FINITURE DISPONIBILI

D1 D1 Inox Spazzolato

CARATTERISTICHE

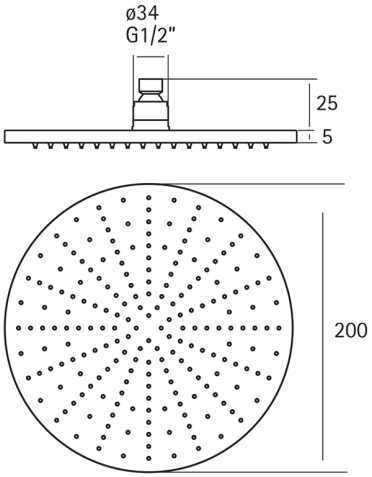

2023-08-22

© 2021 Cisal. Via Pietro Durio 160 - 28010 - Alzo (NO) - Italia
Mail: cisal@cisal.it, Telefono: (+39) 0322 918111, P.Iva IT02422810032.